MODULO - Встраиваемый переключатель на 3 выхода, классический дизайн лицевой

E98736

Коллекция: MODULO

Отделки*:

CP - Хром

Преимущества для конечного пользователя

- Универсальный дизайн: подходит для большого количества ванных комнат
- Функциональность: Встраиваемый переключатель на 3 выхода с тремя промежуточными позициями такими, что 2 выхода работают вместе одновременно
- Система откачивания: Предотвращает образование конденсата внутри системы Modulo
- Удобная ручка: эргономичная ручка

Преимущества при монтаже

- Быстрая установка: Крепежные винты предварительно смонтированы к корпусу картриджа
- Легкая установка: Благодаря намеченным углублениям
- Удобное обслуживание: легкий доступ к встроенному корпусу (картриджи и т.д.)

Технические характеристики

- Размеры (см): 14 x 0 x 20 см
- Вес: 1,8 кг
- Комплектующие: встраиваемый смеситель, заглушки и классическая ручка

Продукты для комплектации

- 98699D: Универсальная система скрытого монтажа

Технический чертеж

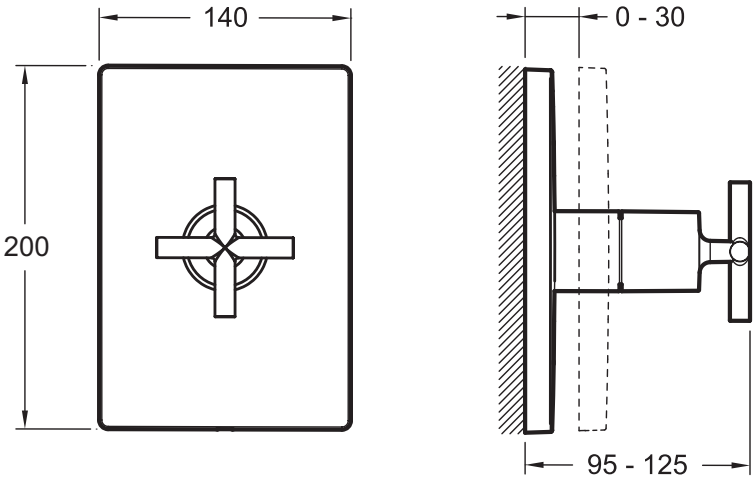

Спецификация продукта: Встраиваемый переключатель на 3 выхода, классический дизайн лицевой панели. E98736. Коллекция: MODULO. Размеры (см): 14 x 0 x 20 см. Вес: 1,8 кг. Комплектующие: встраиваемый смеситель, заглушки и классическая ручка.

Этот документ не является публичной офертой

*В зависимости от конфигурации компьютера или настроек принтера, технических факторов и характеристик, цвета, которые Вы видите могут не полностью соответствовать настоящим цветам и являются схематическими.