A410

СИФОН ДЛЯ ТЮЛЬПАНА, УМЫВАЛЬНИКА

без выпуска 1 1/2" (Ø40)
переходник 40x32 с резьбой
отвод в канализацию Ø40

4 610018 810087 >

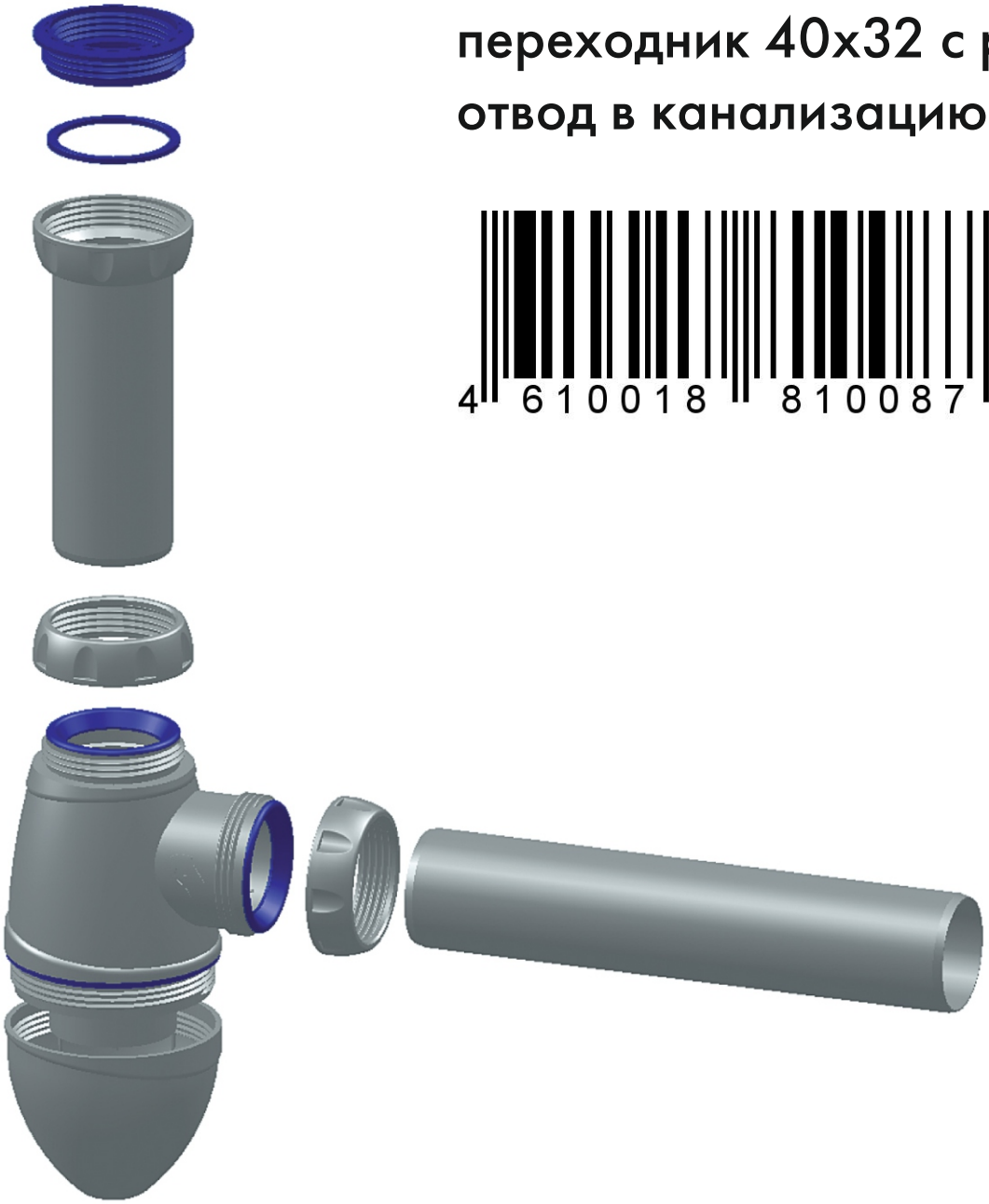

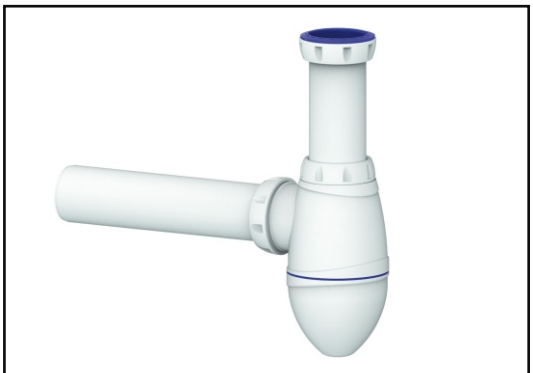

Внимание!

Вы можете посмотреть видео по сборке сифона на сайте: unicornplast.ru/presentations/

A410

СИФОН ДЛЯ ТЮЛЬПАНА, УМЫВАЛЬНИКА

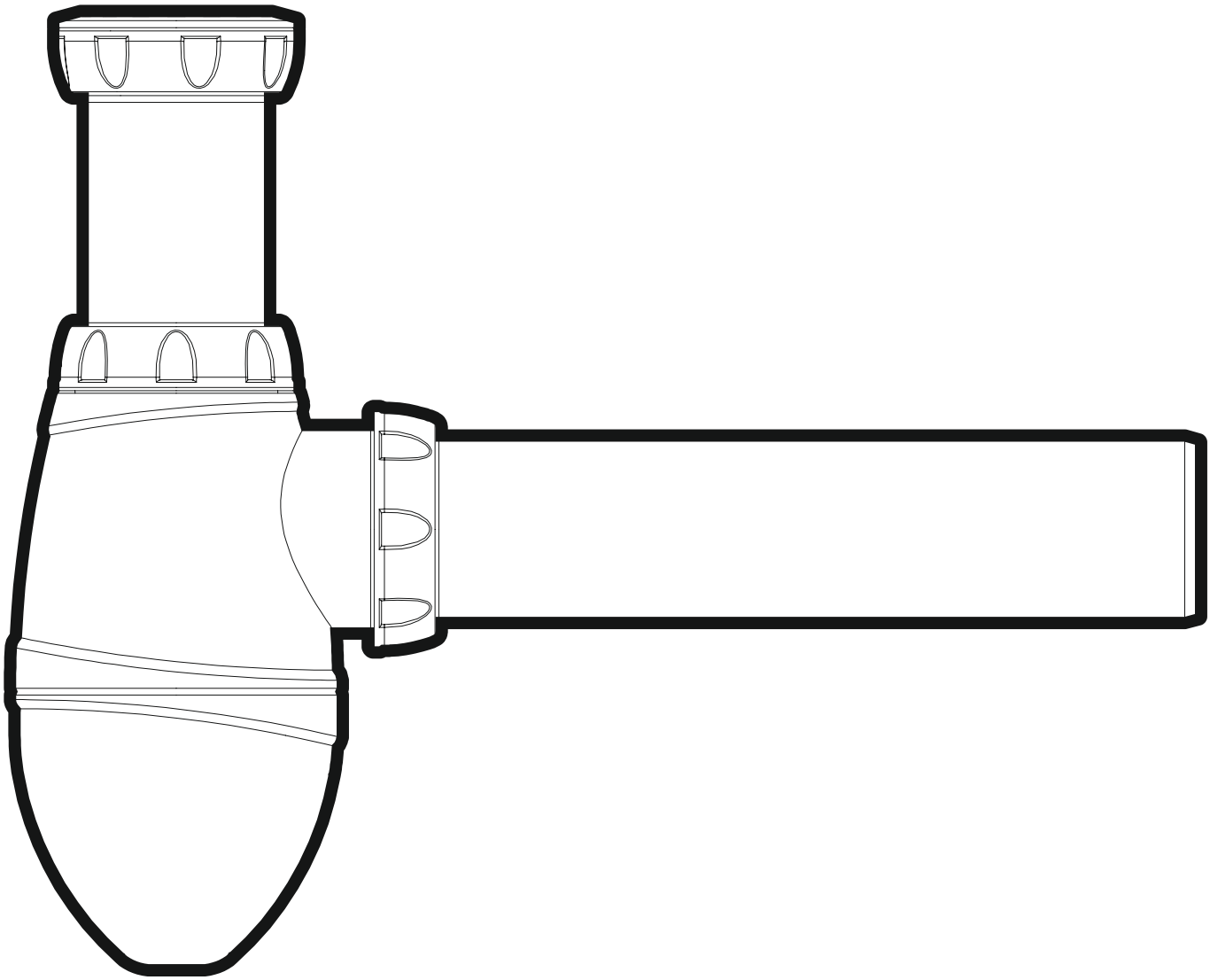

Внимание!

Перед установкой обязательно смочить уплотнители водой!

При вводе в эксплуатацию следует убедиться в отсутствии протечек. Их не будет, если сифон собран правильно.