Flamco

Справочные данные (2021-11-16)

F11848 - RB TH STANDARD

Артикул	F11848
Модель	Регулировочный короб TH
Соединение D (ET)	G $^{3}/_{4}$" M
Стеновое покрытие	plastic, white*

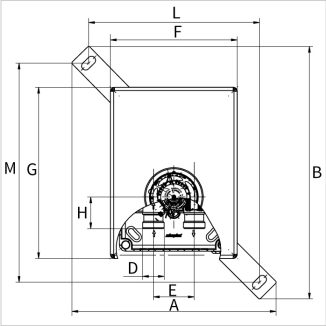

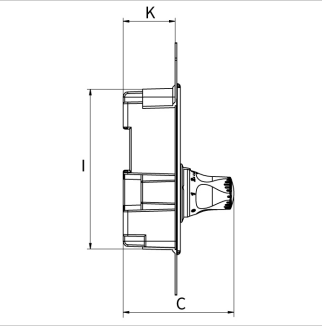

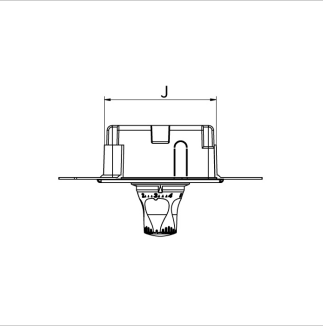

Тип	Размеры [мм]											
	A	B	C	E	F	G	H	I*	J*	K	L	M
RB TH STANDARD	250,5	310	136	50	155,5	210,5	39	197	137,5	64	210	270
RB TH EXCLUSIV	250,5	310	136	50	155,5	210,5	39	197	137,5	64	210	270

* Wall box

© 2020 Flamco B.V. Все права защищены. Мы оставляем за собой право изменения конструкции и характеристик нашей продукции.