Самый простой, самый массовый и самый надежный - такими словами можно совершенно точно характеризовать старейшую модель отопительных котлов, которую производит «Завод отопительной техники и автоматики». Однако «страейшая» вовсе не значит «устаревшая». За время производства данной модели было внедрено немало новшеств, а котел претерпел серьезные конструктивные изменения. Данная модификация относится к четвертому поколению котлов «Дымок», чье название стало нарицательным и дало название целому классу недорогих отопительных котлов, сочетающих достаточно высокую производительность и невысокую цену.

Линейка котлов состоит из четырех изделий мощностью 12, 18, 20 и 25 кВт и предназначена для автономного отопления жилых и производственных помещений. В качестве топлива для базовой модели котла используется уголь или дрова, а в комбинированном варианте дополнительным источником энергии служит электричество.

Водяная рубашка котла усилена швеллерами, что дает возможность эксплуатировать котлы в системах с рабочим давлением до 3 атмосфер и выдерживать кратковременное повышение давление до 4 атмосфер, не допуская деформации стенок котла.

Топка дает возможность использовать достаточно длинные поленья в процессе отопления дровами. Такая конструкции была применена исходя из объективных условий эксплуатации: огромное количество домашних котельных потребляет в качестве топлива дрова, следовательно глубокая топка дает большее удобство потребителю.

Котел комплектуется съемным круглым патрубком дымохода для удобства монтажа и снабжен регулируемым ступенчато шибером.

Один из главных плюсов котла - газоплотные загрузочная и зольная дверцы. За счет этого процесс горения становится более продолжительным и потребитель имеет возможность точнее его регулировать. Создается дополнительный комфорт, так как сглаживаются температурные перепады.

У всех котлов есть отверстие с резьбой G2" под установку блок-ТЭНа, поставляемого по желанию потребителя. Котлы "Дымок - М" могут комплектоваться блок-ТЭНами мощностью от 3 до 9 кВт.

С помощью пульта управления потребитель задает температуру воздуха и теплоносителя таким образом, чтобы при остывании котла автоматически был включен блок-ТЭН и система отопления постоянно находилась в рабочем режиме. Несмотря на то, что мощность блока меньше номинальной мощности котла, ТЭН позволяет сохранить работоспособность системы даже при самых низких температурах.

Пульт управления и блок-ТЭН для комбинированных котлов «Дымок-М», «Тополь-М» и «Master»

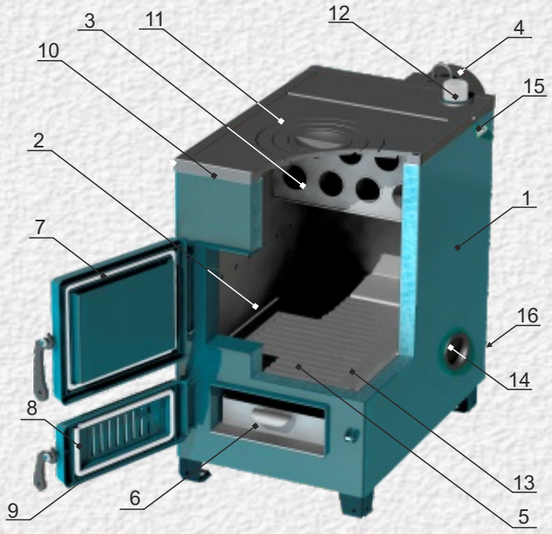

1 - корпус аппарата
2 - топка
3 - газоход
4 - патрубок дымохода
5 - колосник
6 - зольник
7 - загрузочная дверца
8 - поддувальная дверца
9 - заслонка
10 - рамка
11 - чугунная плита
12 - патрубок подачи
13 - водяная камера
14 - отверстие G2"
15 - гнездо датчика температуры
16 - патрубок обратной воды

конструктивная особенность **КОТВ-20М** отсутствие плиты

В качестве основного источника теплоснабжения подбирайте твердотопливный котел с запасом к его номинальной мощности для более продолжительной работы на одной загрузке топлива. При этом должна обеспечиваться безопасность котла и системы отопления в целом!

ЗАВОД ОТОПИТЕЛЬНОЙ ТЕХНИКИ И АВТОМАТИКИ

660061, Россия, г. Красноярск, ул. Калинина, 53А, а/я 26313,
тел./факс: (391)24-77-777, 24-77-888, 24-77-999
www.zota.ru, e-mail: info@zota.ru; версия 09/2014

Номинальная тепловая мощность, кВт	Master-12	Master-18	Master-20	Master-25	Master-32	Дымок-М12	Дымок-М18	Дымок-М20	Дымок-М25	Тополь-М14	Тополь-М20	Тополь-М30
Топливо	уголь, дрова, электричество, газ (только Master-20)					уголь, дрова, электричество				уголь, дрова, электричество, газ		
К.п.д., %	73		75	73		70				75		
Рабочее давление, атм., не более	3									3		
Габариты (глубина•ширина•высота), мм	720•440•670	820•440•720	820•440•760	900•500•720	1000•500•720	655•500•615	750•395•700	750•400•730	835•445•700	875•440•845	975•440•845	1075•440•845
Глубина топки, мм	480	580	580	660	760	410	500	500	580	390	490	590
Объем загрузочной камеры, л	32	38	40	52	61	34	60	70	80	38	46	53
Разовая загрузка угля, кг	13	17	19	24	30	12	18	20	25	22	25	30
Объем водяной камеры, л	33	45	53	56	62	30	53	56	65	46	54	64
Теплоизоляция	+	+	+	+	+	-	-	-	-	+	+	+
Высота дымохода, м (при ⌀ 150 мм)	5	5	5	6	7	5	5	5	6	6	7	9
Масса, кг	105	126	123	154	174	80	112	110	129	113	135	157
Чугунная плита	+	+	-	+	+	+	+	-	+	-	-	-
Регулятор тяги (опция)	+	+	+	+	+	-	-	-	-	+	+	+
Термометр	+	+	+	+	+	-	-	-	-	+	+	+
Газовая горелка (опция)	-	-		-	-	-	-	-	-	+	+	+
Мощность блока ТЭН, кВт	3 - 9					3 - 6	3 - 9			3 - 9		
Длительность горения	★★★★★☆					★★★★	★★★★☆			★★★★★		

Котел отопительный твердотопливный «Master» это новая модель в ряду твердотопливных стальных котлов ZOTA. Данная модель была создана как некая параллель котла “Дымок”: доступный, массовый, простой, но технологически более продвинутый и современный. Котлы “Master” созданы для работы в автономных отопительных системах с рабочим давлением до 3(!) атмосфер и могут использоваться для отопления жилых и производственных помещений.

Линейка состоит из пяти котлов от 12 до 32 кВт. Все модели снабжены варочной поверхностью со съемной конфоркой, кроме модели “Master” - 20.

Основная особенность котла - высокая степень теплоизоляции и газоплотности, теплообменник комбинированного типа. Корпус котла под декоративной обшивкой изолирован базальтовым картоном. На обшивке дверок располагаются вентиляционные отверстия для охлаждения наружной поверхности котла. Дверца зольника оборудована воздушной заслонкой, снабженной винтом с ручкой, которым можно регулировать приток первичного воздуха в камеру сгорания.

Эффективность любого котла зависит не только от степени газоплотности, но и от конструкции теплообменника. В котлах “Master” применен комбинированный теплообменник, состоящий из трубного отсека, который давно зарекомендовал себя, как очень надежный, удобный для чистки и легко восстанавливающий первоначальную тепловосприимчивость, и двух горизонтально ориентированных отсеков, создающих дополнительную турбулентность и увеличивающих площадь теплосъема.

Опционально предусмотрена установка механического тягорегулятора. Таким образом котел может работать в полуавтоматическом режиме. Качество сборки, герметично запирающиеся дверцы, точность регулировки, которую обеспечивает газоплотность котла, водоохлаждаемый зольник, система канальной подачи вторичного воздуха создают возможность для горения топлива на протяжении 10-12 часов. Для контроля за температурой теплоносителя в котле на переднем кожухе котла установлен термометр.

Камера сгорания рассчитана под эффективное сгорание угля и прекрасно подходит под использование дров. В самый большой по мощности котел можно укладывать дрова длиной до 70 см. А модель “Master”-20 подходит для установки газовой горелки, что делает ее наиболее универсальной. Все котлы могут быть укомплектованы блок-ТЭНом мощностью до 9 кВт. Применение блок-ТЭНа в комбинации с пультом управления позволяет сгладить температурные провалы и сделать процесс отопления более комфортным.

Как и все новые котлы, ZOTA “Master” снабжены эргономичными очень удобными ручками, а дизайн котла выполнен в традиционном стиле ZOTA.

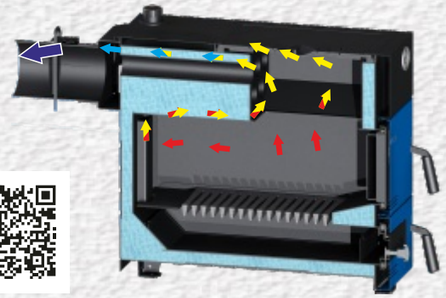

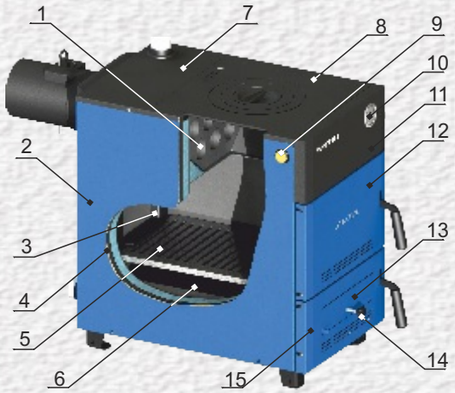

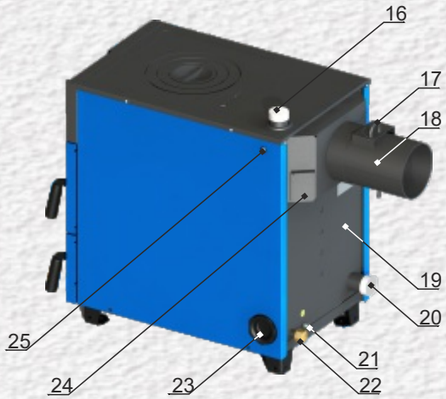

1 - газоход
2 - кожух боковой
3 - канал подачи вторичного воздуха
4 - теплоизоляция
5 - колосник
6 - зольный ящик
7 - верхний кожух
8 - плита чугунная
9 - заглушка отверстия терморегулятора
10 - термометр
11 - кожух передний
12 - дверца загрузочная
13 - заслонка подачи первичного воздуха
14 - ручка регулировки положения заслонки
15 - дверца поддувальная
16 - патрубок подачи
17 - заслонка дымохода
18 - патрубок дымохода
19 - корпус котла
20 - патрубок обратки
21 - болт заземления
22 - патрубок сливной
23 - заглушка отверстия под блок-ТЭН
24 - люк прочистной
25 - отверстие под датчик температуры (пульта управления блока ТЭН)

Котел отопительный твердотопливный «Тополь М» это модификация котла “Тополь”. Он предназначен для работы в автономных отопительных системах с рабочим давлением до 3 атмосфер и может использоваться для отопления жилых и производственных помещений.

Новая линейка была расширена на одну модель меньшей мощности и состоит из трех котлов 14, 20 и 30 кВт. Отличий от предыдущей модели много и они весьма значительные. Первое, что бросается в глаза - новый дизайн. Остальное менее заметно, но гораздо важнее. Корпус котла стал теплоизолированным и более газоплотным. Водяная рубашка котла под декоративной обшивкой теперь покрыта базальтовым картоном, что существенно снизило теплопотери. Топочная дверца открывается в горизонтальной , а не в вертикальной плоскости и закрывается на замок. Дверца зольника оборудована поддувальной заслонкой, которая регулируется с помощью винта в ручном режиме или управляется механическим тягорегулятором, который устанавливается в качестве опции. Таким образом, увеличившаяся газоплотность котла позволяет точнее регулировать подачу кислорода и продлить цикл горения топлива на одной загрузке до 10-12 часов.

Претерпела изменения камера сгорания: дополнительный горизонтально расположенный теплообменник в комбинации со съемной заслонкой делают газоход трехходовым. Таким образом увеличивается площадь теплообмена и повышается эффективность теплоотдачи. Заслонка сделана съемной специально для чистки теплообменника. Кроме того на газоходе расположен прочистной люк, который позволяет легко удалить сажу.

На верхней панели котла установлен термометр, измеряющий температуру подачи воды.

«Тополь М» использует в качестве топлива уголь и дрова. В качестве альтернативы возможно электроотопление, которое обеспечивает встраиваемый блок-ТЭН с внешним пультом управления (устанавливается по желанию и является опцией). Также возможна установка газовой горелки на место шуровочной дверцы. Кроме того, наличие шуровочной дверцы создает дополнительные удобства для загрузки в току дров. Глубина топки составляет от 38 до 58 см. Отдельная зольная дверца позволяет удалять золу в любой момент топки котла. Для удобства пользователя на все три дверцы установлены новые эргономичные ручки.

Благодаря особенностям конструкции камеры сгорания топлива, повышенной газоплотности и качеству исполнения серия котлов «Тополь М» обладает наиболее высоким КПД среди бюджетных моделей твердотопливных и комбинированных котлов.

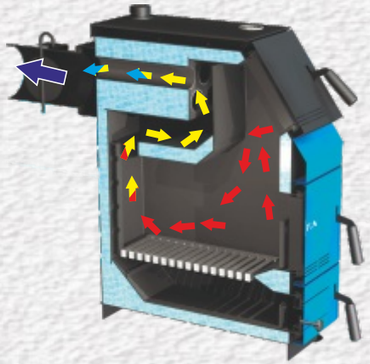

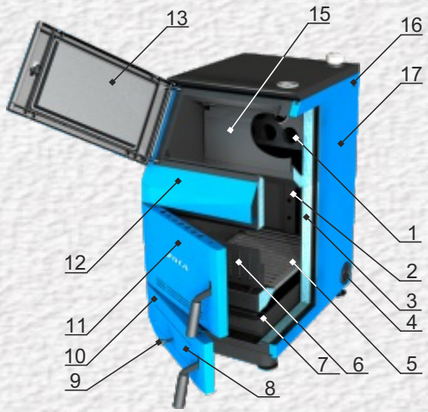

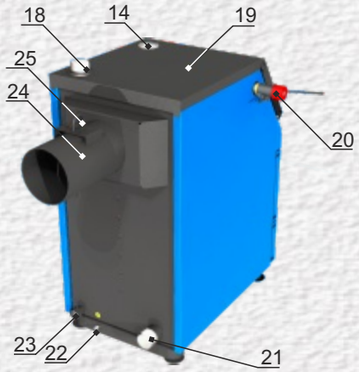

1 - теплообменник
2 - канал подачи вторичного воздуха
3 - водяная рубашка
4 - заглушка отверстия под бок-ТЭН
5 - колосник
6 - шуровочная решетка
7 - зольный ящик
8 - заслонка подачи первичного воздуха
9 - ручка регулировки воздушной заслонки
10 - дверца поддувальная
11 - дверца шуровочная
12 - кожух передний
13 - дверца загрузочная
14 - термометр
15 - заслонка для чистки теплообменника
16 - отверстие под датчик температуры (пульта управления блока ТЭН)
17 - кожух боковой
18 - патрубок подачи
18 - кожух верхний
20 - тягорегулятор
21 - патрубок обратки
22 - болт заземления
23 - патрубок сливной
24 - патрубок дымоход
25 - заслонка дымохода