Хомут Duo

оцинкованный

Применение

- Подходит для крепления трубопроводов в промышленном строительстве
- Подходит для крепления систем ХВС и ГВС и отопления
- крепление трубопроводов в зданиях

Ваши преимущества

- Удобный для монтажа быстрый зажим обеспечивает рациональное крепление труб в любом положении
- Надежное удерживание трубы благодаря мгновенной, надежной фиксации замка после закрывания хомута
- Легко поворачивающаяся скоба позволяет открывать и закрывать хомут одной рукой
- Запорные винты защищены от выпадания
- Широкое раскрытие хомута благодаря отводимой в сторону нижней скобе
- Малая поверхность передачи вибрации благодаря валикообразному профилю изоляции DÄMMGULAST®
- Комбинированная присоединительная резьба M8/M10 для монтажа горизонтальных, вертикальных или настенных конструкций
- С высокоэластичной виброизоляционной резиной DÄMMGULAST®: уменьшение уровня вибрации в среднем на 18 дБ(А)

Характеристики продукта

Размер	Максимально рекомендуемая нагрузка [Н]
12 мм – 2"	700
70 мм – 4"	1 000

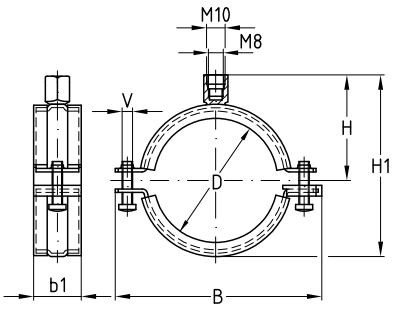

Резьба	Размер [дюймы]	Размер [мм]	Диаметр трубы [мм]	**Номер артикула**	Количество в упаковке	Единица измерения	Размер [mm] B	b1	H1	H	V
M8/M10		12	12–15	**142938**	100	штука	45	22,5	38	28	M5
	⅜		15–19	**142939**			51		44	30	
	½		20–25	**142940**			57		50	33	
	¾		25–30	**142941**			63		56	37	
	1		33–37	**142942**			70		64	40	
	1¼		42–46	**142943**	50		80		72	45	
	1½		47–52	**142944**			86		79	48	
		57	54–58	**142945**			91		84	50	
	2		59–63	**142946**			96		88	53	
		70	68–73	**142947**			118		104	60	M6
	2½		72–80	**142948**			127		113	65	
		83	82–85	**142949**			132		119	68	
	3		89–92	**142950**			139		125	71	
		102	99–103	**142951**			151		137	77	
		110	108–112	**142952**			160		145	81	
	4		112–118	**142953**			164		149	83	

10/17