Внимание!
При монтаже зеркала необходимо учитывать высоту смесителя для раковины!

06.04.2021
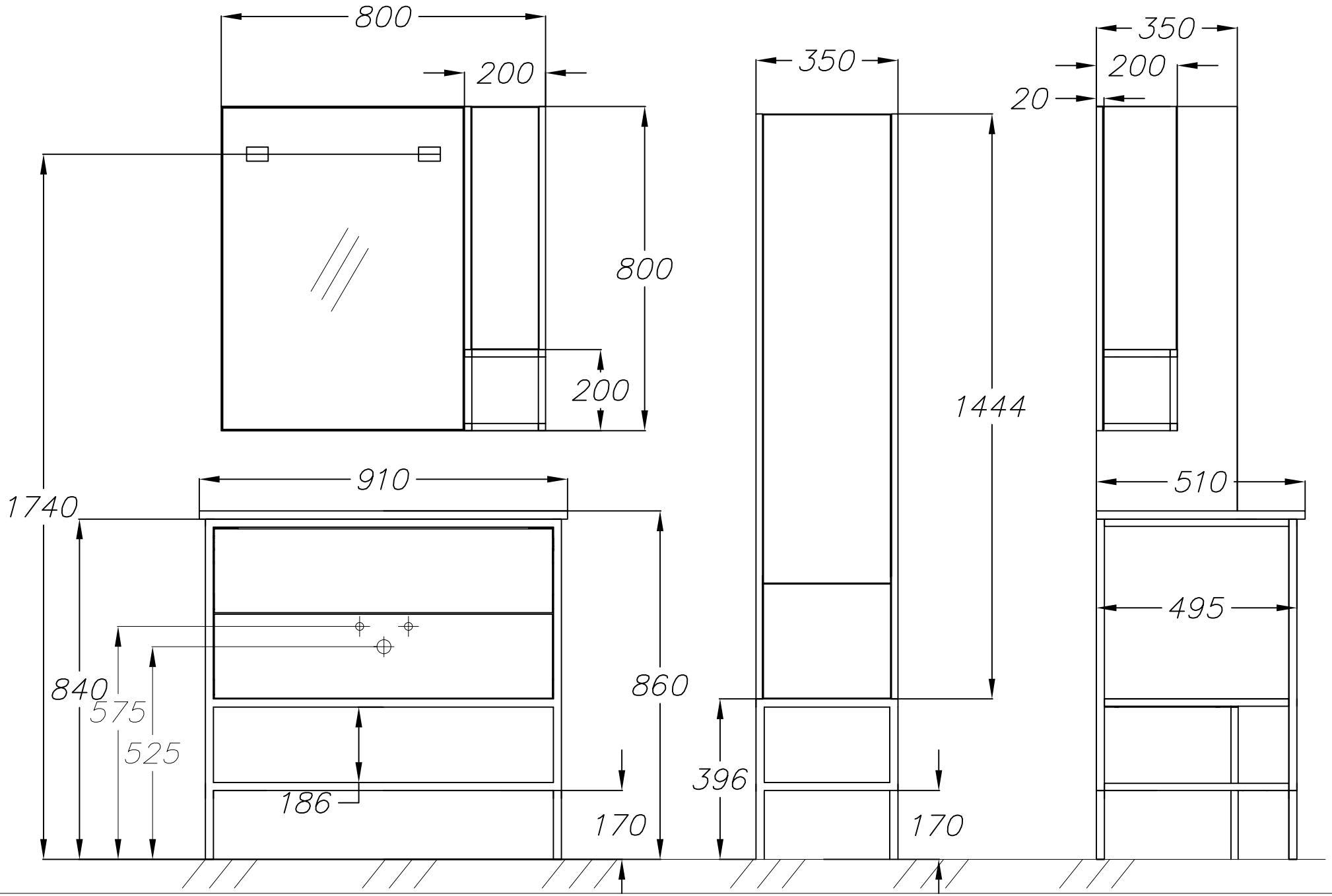
Треви 900