OTGON

ТЕПЛОВЕНТИЛЯТОРЫ OTGON-12T

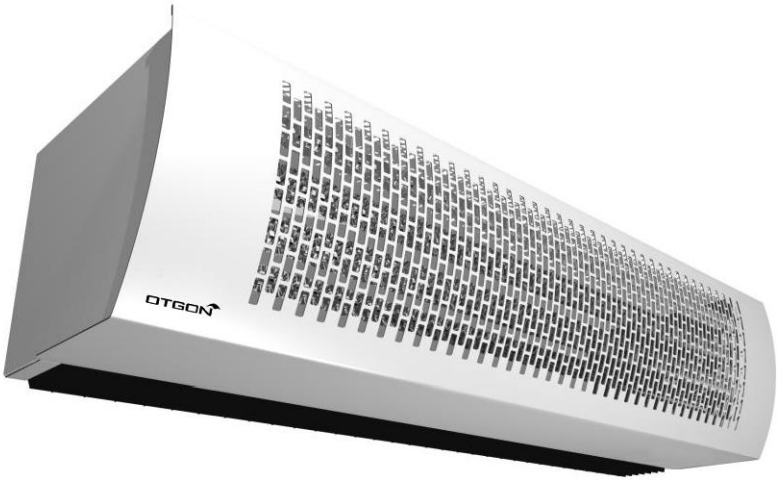

РУКОВОДСТВО ПО ЭКСПЛУАТАЦИИ

EAC

Настоящее руководство по эксплуатации (далее по тексту РЭ) распространяется на тепловентиляторы **OTGON-12T** (далее по тексту – тепловентиляторы).

Внимание! Приобретая тепловентилятор:

- убедитесь в наличии штампа магазина и даты продажи в отрывном талоне на гарантийный ремонт;
- убедитесь в соответствии заводского номера на этикетке тепловентилятора, свидетельстве о приемке и отрывном талоне на гарантийный ремонт;
- проверьте комплектность в соответствии с таблицей 2 раздела 1.

Помните, что при утере руководства по эксплуатации на тепловентилятор владелец лишается права на гарантийный ремонт. Перед началом работы с тепловентилятором ознакомьтесь с настоящим руководством по эксплуатации.

Заводом-изготовителем могут быть внесены в тепловентилятор незначительные конструктивные изменения, не ухудшающие его качество и надежность, которые не отражены в настоящем руководстве по эксплуатации.

1 ОПИСАНИЕ И РАБОТА

1.1 Назначение изделия

1.1.1 Тепловентилятор предназначен для создания узкого направленного воздушного потока.

Тепловентилятор устанавливается над дверными, оконными или иными проемами шириной до 1,5 метров (в горизонтальном положении) или сбоку – слева или справа – от указанных проемов (в вертикальном положении). Тепловентилятор создает воздушный занавес, снижающий потери тепла в помещениях в холодное время года при работе с нагревом потока воздуха (режим 1 или 2) или препятствующий проникновению в помещение наружного нагретого воздуха в теплое время года при работе в режиме вентиляции без нагрева потока воздуха.

Тепловентилятор может быть использован в производственных, общественных и вспомогательных помещениях.

Для широких (высоких) проемов необходимо установить в ряд два или более тепловентилятора.

1.1.2 Исполнение тепловентиляторов - стационарное, рабочее положение - крепление на стене над дверным или иным проемами на высоте не менее 1,8 м (при горизонтальном положении) или сбоку от этих проемов. Пульт управления крепится на стене в удобном для управления месте.

Условия эксплуатации – без надзора (не требуют постоянного присмотра при работе тепловентилятора).

1.1.3 Тепловентилятор предназначен для эксплуатации при температуре окружающей среды от плюс 1 до плюс 35 °С. Относительная влажность воздуха до 80 % при температуре до плюс 20 °С.

1.1.4 Тепловентилятор рассчитан на питание от электросети переменного тока частотой 50 Гц, номинальное напряжение сети 380 В (допустимые колебания от 342 В до 418 В).

1.1.5 Тепловентилятор соответствуют требованиям, обеспечивающим безопасность потребителя, согласно ГОСТ Р 52161.1-2004, ГОСТ Р 52161.2.30-2007.

1.2 ТЕХНИЧЕСКИЕ ХАРАКТЕРИСТИКИ

1.2.1 Технические характеристики тепловентилятора в соответствии с таблицей 1.

Таблица 1.

Наименование параметра	**Модель**			
Номинальное напряжение, В (номинальная частота)	**OTGON-12T**			
	380 В 3N~(50Гц)			
Номинальная потребляемая мощность нагревательными элементами, кВт:				
- режим 1	6,0			
- режим 2	12,0*			
Производительность, м³/мин, не менее: режим «Вентиляция»	38*			
Номинальная скорость потока воздуха в зависимости от расстояния между решеткой и местом измерения:				
расстояние, м	**0,5**	**1**	**2**	**3**
скорость потока, м/с в режиме «Вентиляция»	**5,7**	**4,5**	**3,0**	**2,5**
Номинальное увеличение температуры воздуха, на выходе в режиме 2, °С:	17			
Режим работы: работа/пауза, ч	24/2			
Высота установки тепловентиляторов горизонтально, м, не более	3,0			
Уровень звуковой мощности, дБА, не более	65			
Срок службы, лет	7			
Габаритные размеры, мм (длина **x** высота **x** глубина)	1545**x**255**x**255			
Масса, кг, не более	32			

*При падении напряжения в сети до 342 В возможно снижение производительности от номинального значения до 20 %, снижение потребляемой мощности в режиме 2 до 25 %. При повышении напряжения в сети до 418 В возможно увеличение производительности от номинального значения до 20 %, увеличение потребляемой мощности в режиме 2 до 25 %.

1.3 Устройство и работа

1.3.1 Тепловентилятор состоит из закрытого кожухом корпуса, в котором размещены нагревательные элементы, вентилятор (двигатель с двумя роторами), термоограничители, два контактора, конденсатор, блоки клеммников, элементы монтажа и элементы крепления кабеля.

Забор воздуха осуществляется через ряды пазов на кожухе, а выброс - через решетку в корпусе.

Управление тепловентилятором производится пультом управления, соединенным с тепловентилятором кабелем.

Работа тепловентилятора возможна в одном из следующих режимов:

- **«Вентиляция»** - вентиляция с производительностью 38 м³/мин без подогрева потока воздуха;
- **режим 1** - вентиляция с производительностью 38 м³/мин с включением нагревателей на уменьшенную мощность;
- **режим 2** - вентиляция с производительностью 38 м³/мин с включение нагревателей на полную мощность.

1.3.2 Схема электрическая принципиальная тепловентилятора приведена на рисунке 3.

1.4 Упаковка

1.4.1 Тепловентилятор с пультом управления и руководства по эксплуатации поставляется упакованным в картонную коробку в соответствии с таблицей 2.

Таблица 2.

Наименование	Количество
Тепловентилятор с пультом управления	1
Руководство по эксплуатации	1
Упаковка	1
Примечание: Кабель питания и кабель пульта управления в комплект поставки не входят.	

2 ИСПОЛЬЗОВАНИЕ ПО НАЗНАЧЕНИЮ

2.1 Подготовка тепловентилятора к использованию

2.1.1 Меры безопасности при подготовке тепловентилятора к использованию

При эксплуатации тепловентилятора соблюдайте общие правила электробезопасности при пользовании электроприборами.

Тепловентилятор относится по типу защиты от поражения электрическим током к классу I по ГОСТ Р 52161.1-2004, степень защиты оболочки – IP 10 по ГОСТ 14254-96.

После пребывания тепловентилятора на холоде (например, при транспортировании в зимнее время) перед включением требуется выдержать его в помещении не менее двух часов.

Не допускается попадание капель воды и других жидкостей на тепловентилятор.

Запрещается эксплуатация тепловентилятора в помещениях с повышенной влажностью (банях, душевых, бассейнах), с повышенной запыленностью, а также в помещениях с химически активной средой.

Не следует класть на тепловентилятор любые предметы и вещи, закрывать его шторами во избежание перегрева.

Не допускается устанавливать тепловентилятор в непосредственной близости от розетки сетевого электроснабжения.

Запрещается использовать тепловентилятор с программным устройством, таймером или любым другим устройством, которое автоматически включает вентилятор, так как существует риск возгорания, если тепловентилятор накрыт или неправильно расположен.

Монтаж тепловентиляторов и подключение их к сети должны вести аттестованные работники специализированных мастерских.

2.1.2 Установка тепловентилятора над проемом в горизонтальном положении.

Для обеспечения нормальной работы рекомендуется выдерживать расстояния не менее указанных на рисунке 1.

Установка тепловентилятора на стене производится двумя шурупами 5х70 на расстоянии 1435 мм друг от друга (по центрам крепежных отверстий).

2.1.3Установка тепловентилятора сбоку проёма в вертикальном положении (справа или слева).

Для обеспечения нормальной работы рекомендуется выдерживать расстояния, не менее указанных на рисунке 2.

Установка тепловентилятора на стене производится в соответствии с рисунком 2 на двух шурупах 5х70. На задней стенке тепловентилятора имеются две пары отверстий с прорезями под шурупы (одна пара - для установки слева от проема, другая - для установки справа).

2.1.4 Установка пульта управления и подключение тепловентилятора к сети

Закрепить пульт управления в удобном для эксплуатации месте двумя шурупами 4х20, сняв крышку пульта.

Соединить тепловентилятор с пультом управления кабелем типа 4х0,75 (380).

Подключить тепловентилятор к щиту питания сети 380 В кабелем пятижильным типа 5х4,0. В щите питания для защиты электропроводки от перегрузок должны иметься автоматические выключатели на 32 А, которые также используются и как разъединители сети.

Подключение проводить согласно схеме электрической принципиальной (смотри рисунок 3).

ВНИМАНИЕ! Работы по подключению тепловентилятора к сети должен проводить специалист, имеющий допуск на проведение работ с электрооборудованием напряжением до 1000 В.

2.2 Использование тепловентилятора

2.2.1 Включение тепловентилятора и установка режимов работы производятся клавишами поз.1,2 и 3 пульта управления, изображенного на рисунке 4. Перед включением тепловентилятора клавиши поз.1,2 и 3 должны находиться в положении выключено - «0».

2.2.2 Вентиляция без подогрева потока воздуха

Включение

Включение тепловентилятора и установка режима вентиляции производятся клавишей поз.1 пульта управления (смотри рисунок 4). Для работы в режиме «Вентиляция» необходимо установить клавишу в положение «*****», при этом включается вентилятор и прибор работает с полной производительностью.

Выключение

Установить клавишу поз. 1 пульта управления в положение «**0**», при этом тепловентилятор отключается.

2.2.3Вентиляция с подогревом потока воздуха (режимы 1 и 2)

Включение

Для работы тепловентилятора в режиме вентиляции с нагревом потока воздуха необходимо установить режим вентиляции без подогрева потока воздуха (см. п. 2.2.2).

Диск терморегулятора поз.4 установить на требуемую температуру воздуха в помещении.

Для работы тепловентилятора в режиме 1 необходимо установить клавиши поз. 2 или поз.3 пульта управления в положение «**1**», при этом тепловентилятор работает с уменьшенной мощностью нагрева потока воздуха.

Для работы тепловентилятора в режиме 2 необходимо установить клавиши поз. 2 и поз. 3 пульта управления в положение «**1**», при этом тепловентилятор работает с полной мощностью нагрева потока воздуха.

Терморегулятор поддерживает заданную температуру путем автоматического отключения и включения режима нагрева.

Выключение

Установить клавиши поз. 2 и 3 пульта управления в положение «**0**» при этом выключаются нагревательные элементы. Не менее чем через 40 секунд переключить клавишу поз. 1 в положение «**0**». Выдержка времени рекомендуется для более быстрого охлаждения нагревательных элементов.

2.2.4 Защита от перегрева

При перегреве тепловентилятора термоограничитель отключает вентилятор и нагревательные элементы.

Для восстановления работоспособного состояния тепловентилятора необходимо:

— клавиши поз. 1, 2, 3 на пульте управления установить в положение «**0**»;

— отключить тепловентилятор от сети;

— устранить причину, вызвавшую срабатывание термоограничителя;

— после охлаждения тепловентилятора термоограничитель автоматически включается и восстанавливает цепь питания вентилятора и нагревателей.

2.2.5 Возможные неисправности и методы их устранения

Внимание! При устранении неисправностей соблюдайте меры безопасности (см. раздел 2.1.1).

Перечень возможных неисправностей в соответствии с таблицей 3.

Таблица 3

Наименование неисправности, внешнее проявление	Вероятная причина	Метод устранения
Тепловентилятор не включается.	Отсутствует напряжение в сети	Проверить наличие напряжения в сети
		*Проверить целостность кабеля питания, неисправный заменить
	Не работает переключатель поз.1 пульта управления (смотри рисунок 4)	*Проверить срабатывание переключателя, при неисправности заменить
	Сработала тепловая защита	Выполнить мероприятия по п. 2.2.4
	Вышел из строя двигатель	*Заменить двигатель
Воздушный поток не нагревается, уменьшенный нагрев потока воздуха	Обрыв цепи питания нагревательных элементов	*Устранить обрыв
	Не работает терморегулятор поз.4 или переключатели нагревательных элементов поз.2,3 (смотри рисунок 4)	*Проверить срабатывание терморегулятора, переключателей, при неисправности заменить
	Неисправен нагревательный элемент (элементы)	*Заменить неисправный нагревательный элемент (элементы)
*Для устранения неисправностей, связанных с заменой деталей и обрывом цепи обращайтесь в специализированные ремонтные мастерские		

3 ТЕХНИЧЕСКОЕ ОБСЛУЖИВАНИЕ

3.1 Меры безопасности

Работы по техническому обслуживанию следует проводить при отключенном тепловентиляторе, соблюдая меры безопасности (смотри раздел 2.2.1).

Тепловентилятор не содержит материалов, экологически вредных при эксплуатации и утилизации.

3.2 Порядок технического обслуживания тепловентилятора

При нормальной эксплуатации тепловентилятора требуется периодическая, не реже одного раза в 6 месяцев, чистка от пыли корпуса и всасывающих решеток с последующей проверкой функционирования. Исправность тепловентилятора определяется внешним осмотром, затем включением в режиме вентиляции и проверкой нагрева потока воздуха.

Возможные неисправности тепловентилятора и методы их устранения приведены в разделе 2.2.5.

При сохранении работоспособности и своевременном устранении неисправностей тепловентилятор может эксплуатироваться более 7 лет.

4 ТРАНСПОРТИРОВАНИЕ И ХРАНЕНИЕ

4.1 Правила транспортирования

Тепловентилятор в упаковке изготовителя может транспортироваться всеми видами крытого транспорта при температуре от минус 50 до плюс 50 °С и относительной влажности 80 % (при температуре плюс 20 °С) в соответствии с манипуляционными знаками на упаковке, с исключением возможных ударов и перемещений внутри транспортного средства.

4.2 Правила хранения

Тепловентилятор должен храниться в упаковке изготовителя в помещении при температуре от плюс 5 до плюс 40 °С и относительной влажности до 65 % при температуре плюс 25 °С.

Внимание! После транспортирования или хранения тепловентилятора при отрицательных температурах выдержать тепловентилятор в помещении, где предполагается его эксплуатация, без включения в сеть не менее 2-х часов.

После длительного хранения или перерыва в работе первое включение тепловентилятора не производить в режиме 2.

5 ГАРАНТИИ ИЗГОТОВИТЕЛЯ

5.1 Изготовитель гарантирует соответствие тепловентилятора требованиям технических условий ЛЮАВ.630 240.601 ТУ при соблюдении условий эксплуатации, хранения и транспортирования.

5.2 Гарантийный срок эксплуатации – 18 месяцев со дня продажи тепловентилятора через торговую сеть.

5.3 Дата продажи с печатью торгующей организации отмечается на гарантийных талонах на ремонт.

5.4 Изготовитель обязуется в течение гарантийного срока эксплуатации безвозмездно производить ремонт изделия по неисправностям, являющимися следствием производственных дефектов.

5.5 Срок службы изделия – 7 лет со дня изготовления.

5.6 Гарантийные обязательства не распространяются на следующие случаи:

- несоблюдение пользователем предписаний руководства по эксплуатации и использование изделия не по назначению;
- при наличии механических повреждений корпуса (трещин, сколов), шнура питания, а также при попадании внутрь прибора посторонних предметов и веществ;

- при повреждениях, наступивших вследствие неправильного хранения, вызванных воздействием агрессивных сред, высоких температур, высокой влажности (коррозия металлических частей);

- использование электросети с несоответствующими параметрами номинального напряжения;

- при попытках самостоятельного ремонта;

- отсутствие, повреждение или изменение серийного номера и даты изготовления на этикетках прибора, в гарантийном талоне или их несоответствие.

5.7 Срок гарантии продлевается на время нахождения продукции в гарантийном ремонте.

ПОЧТОВЫЙ АДРЕС ЗАВОДА–ИЗГОТОВИТЕЛЯ:
АО «ИЖЕВСКИЙ ЭЛЕКТРОМЕХАНИЧЕСКИЙ ЗАВОД «КУПОЛ»
ПО ЗАКАЗУ ООО «ГРУППА «НОВАТОР»
АДРЕС СЦ: Г. ИРКУТСК, УЛ. ПОЛЕНОВА 17/2
ТЕЛ. (3952) 531-435, 531-438

6 СВИДЕТЕЛЬСТВО О ПРИЕМКЕ И УПАКОВЫВАНИИ

Тепловентилятор **OTGON-12T**

заводской № _____ _____
дата изготовления

изготовлен и принят в соответствии с требованиями государственных стандартов, действующей технической документации, принят ОТК и признан годным для эксплуатации.

Тепловентилятор упакован согласно требованиям, предусмотренным в действующей технической документации.

Упаковывание произвел

_____ _____
личная подпись расшифровка подписи

ОТК

М. П. _____ _____
личная подпись расшифровка подписи

«_____»_____20___г

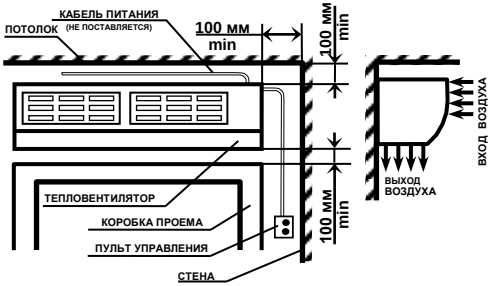

Рисунок 1 – Расположение тепловентилятора над проемом в горизонтальном положении

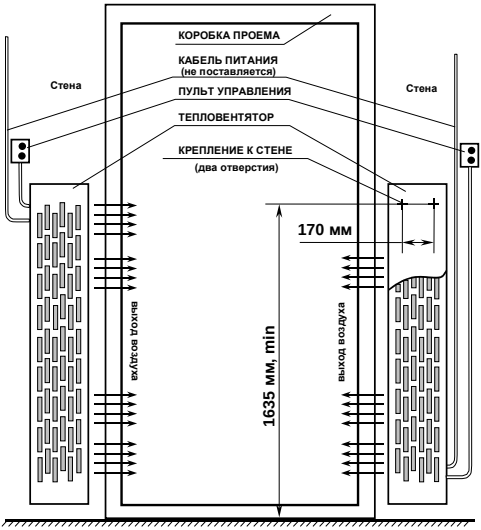

Рисунок 2 – Варианты расположения тепловентилятора вертикально, сбоку проема

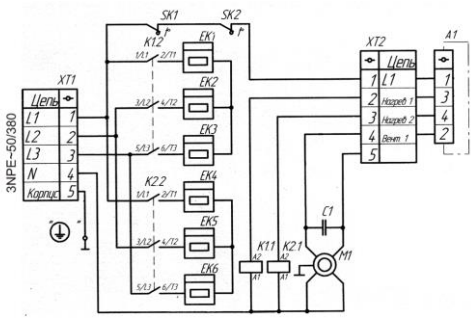

A1 – пульт управления;
EK1…EK6 – нагревательные элементы;
C1– конденсатор;
M1 – электродвигатель вентилятора;
SK1, SK2 - термоограничитель;
K1, K2 – контактор;
XT1, XT2 – блоки клеммников;

Рисунок 3 - Схема электрическая принципиальная **OTGON-12T**

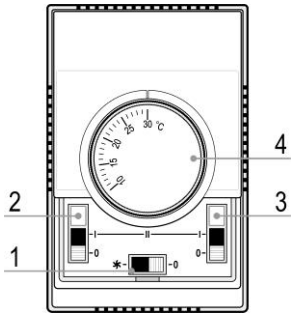

1 – клавиша включения режима вентиляции;
2 или 3 – клавиши включения нагревательных элементов в режиме 1;
2 и 3 – клавиши включения нагревательных элементов в режиме 2
4 - диск терморегулятора

Рисунок 4 – Пульт управления

АО «ИЖЕВСКИЙ ЭЛЕКТРОМЕХАНИЧЕСКИЙ ЗАВОД «КУПОЛ»
ПО ЗАКАЗУ ООО «ГРУППА «НОВАТОР»
АДРЕС СЦ: Г. ИРКУТСК, УЛ. ПОЛЕНОВА 17/2
ТЕЛ. (3952) 531-435, 531-438

ТАЛОН на гарантийный ремонт
тепловентилятора OTGON-12T

Тепловентилятор зав. № _____ _____
Дата изготовления

продан _____ «___» _____ 20 г.
(наименование торговой организации)

Штамп _____
(подпись продавца)

Владелец и его адрес_____
_____Подпись_____

Выполнены работы по устранению неисправностей:_____
_____
_____

Исполнитель _____Владелец_____
(подпись) (подпись)
_____
_____
(наименование ремонтной организации и её адрес)

УТВЕРЖДАЮ

М.П. _____
(подпись руководителя ремонтной организации, мастерской)

«___»_____20 г

Линия отреза

Корешок талона
На гарантийный ремонт тепловентилятора **OTGON-12T**
Изъят «___»_____20 г.
Исполнитель_____
(фамилия)
_____
(подпись)

Линия отреза

АО «ИЖЕВСКИЙ ЭЛЕКТРОМЕХАНИЧЕСКИЙ ЗАВОД «КУПОЛ»
ПО ЗАКАЗУ ООО «ГРУППА «НОВАТОР»
АДРЕС СЦ: Г. ИРКУТСК, УЛ. ПОЛЕНОВА 17/2
ТЕЛ. (3952) 531-435, 531-438

ТАЛОН на гарантийный ремонт
тепловентилятора OTGON-12T

Тепловентилятор зав. № _____ _____
Дата изготовления

продан _____ «___» _____ 20 г.
(наименование торговой организации)

Штамп _____
(подпись продавца)

Владелец и его адрес_____
_____Подпись_____

Выполнены работы по устранению неисправностей:_____
_____
_____

Исполнитель _____Владелец_____
(подпись) (подпись)
_____
_____
(наименование ремонтной организации и её адрес)

УТВЕРЖДАЮ

М.П. _____
(подпись руководителя ремонтной организации, мастерской)

«___»_____20 г

Линия отреза

Корешок талона
На гарантийный ремонт тепловентилятора **OTGON-12T**
Изъят «___»_____20 г.
Исполнитель_____
(фамилия)
_____
(подпись)

Линия отреза