К О Н В Е К Т О Р
«Golfstream»

КРК 24.08.60…300
КРК 24.09.60…300
КРК 24.11.60…300

П А С П О Р Т

724 – 24.08-11 ПС

НА 54

Конвекторы «Golfstream» - отопительные приборы для систем водяного теплоснабжения, монтируемые в пол вдоль окон и стен отапливаемых помещений.

1. НАЗНАЧЕНИЕ

1.1. Конвектор «Golfstream» (в дальнейшем конвектор) предназначен для создания воздушной тепловой завесы, от холодного воздуха идущего от окон, в жилых и общественных помещениях.
Конвекторы используются в системах водяного отопления с принудительной циркуляцией воды.

1.2. Конвектор допускается эксплуатировать в системах водяного отопления с температурой теплоносителя до 130 °С и избыточным давлением теплоносителя до 1,6 МПа (16 кгс/см^2).

2. ОБОЗНАЧЕНИЕ ИЗДЕЛИЯ

КРК(П) 24.08.250 - П –Ар - Fo

Тип
КРК - конвектор концевой
КРКП – конвектор проходной

Габаритные размеры корпуса, см
Глубина
Высота
08; 09; 11.
Длина базовой модели
060; 070; 080; 090; 100; 110; 120; 130; 140; 150; 160; 170; 180; 190; 200; 210; 220; 230; 240; 250; 260; 270; 280; 290; 300.

Подключение к системе отопления
П –правостороннее подключение;
Л –левостороннее подключение

Вариант исполнения решетки
Ар – алюминиевая, АПр – алюминиевая, продольная
АЭр – алюминиевая на эластичной основе
Ср – стальная; Др – деревянная

Облицовка периметра корпуса
по умолчанию декоративная рамка из планок шириной 5 мм.
Fo - декоративный нащельник из F-образного профиля шириной 18 мм.

3. КОМПЛЕКТНОСТЬ ПОСТАВКИ

Корпус установочный	1 шт.
Элемент нагревательный	1 шт.
Кронштейны	4 шт. (для конвекторов длиной 1600 мм и более – 6 шт.)
Решетка	1 шт.
Детали окантовки корпуса из F-образного профиля	4 шт. (для исполнения F)
Коробка упаковочная	1 шт.
Паспорт …….…	1 шт.

4. ОПИСАНИЕ И ТЕХНИЧЕСКИЕ ХАРАКТЕРИСТИКИ

4.1. Конвектор состоит из следующих основных элементов (см. рис.1,2):
- установочного корпуса 1, изготовленного из оцинкованного стального листа с алюминиевой окантовкой
- нагревательного элемента 2, изготовленного из медных труб с алюминиевым оребрением,
- декоративной съемной решетки (стальной, деревянной или алюминиевой) 3.

Установочный корпус, нагревательный элемент и стальная решетка имеют порошковое эпоксиполиэфирное покрытие.

4.2. Для соединения с трубопроводами системы отопления на патрубках конвектора имеется внутренняя резьба G½ .

4.3. Размеры и технические характеристики изделий представлены на Рис.1, 2 и в таблице1,2 .

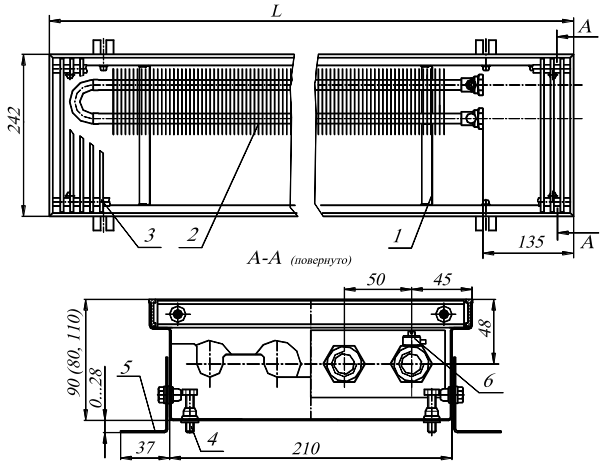

Рис. 1 Конвектор КРК 24.08(09,11).60…300 концевой
1 - короб установочный; 2 – элемент нагревательный; 3 – решетка; 4 – болты упорные; 5 – кронштейны,; 6 -. клапан воздухоспускной;

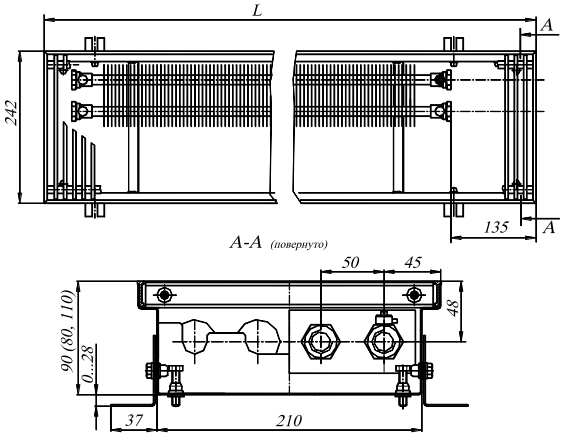

Рис. 2 Конвектор КРКП 24.08(09,11) 60…300 проходной

Таблица 1

Обозначение конвекторов	Номинальный. тепловой поток Qну, кВт	Размеры, мм			Масса, кг
		высота	глубина	длина L	
КРК(П) 24.08.060	0,134	80	242	602	4,7
КРК(П) 24.08.070	0,173	80	242	702	5,4
КРК(П) 24.08.080	0,215	80	242	802	6,0
КРК(П) 24.08.090	0,255	80	242	902	6,7
КРК(П) 24.08.100	0,294	80	242	1002	7,3
КРК(П) 24.08.110	0,334	80	242	1102	7,9
КРК(П) 24.08.120	0,374	80	242	1202	8,6
КРК(П) 24.08.130	0,413	80	242	1302	9,3
КРК(П) 24.08.140	0,455	80	242	1402	10,0
КРК(П) 24.08.150	0,495	80	242	1502	10,6
КРК(П) 24.08.160	0,535	80	242	1602	11,3
КРК(П) 24.08.170	0,574	80	242	1702	12,0
КРК(П) 24.08.180	0,614	80	242	1802	12,6
КРК(П) 24.08.190	0,656	80	242	1902	13,3
КРК(П) 24.08.200	0,696	80	242	2002	14,0
КРК(П) 24.08.210	0,735	80	242	2102	14,7
КРК(П) 24.08.220	0,775	80	242	2202	15,3
КРК(П) 24.08.230	0,815	80	242	2302	16,0
КРК(П) 24.08.240	0,854	80	242	2402	16,6
КРК(П) 24.08.250	0,896	80	242	2502	17,2
КРК(П) 24.08.260	0,936	80	242	2602	17,9
КРК(П) 24.08.270	0,975	80	242	2702	18,5
КРК(П) 24.08.280	1,015	80	242	2802	19,2
КРК(П) 24.08.290	1,055	80	242	2902	19,8
КРК(П) 24.08.300	1,097	80	242	3002	20,5
КРК(П) 24.09.060	0,146	90	242	602	4,9
КРК(П) 24.09.070	0,189	90	242	702	5,5
КРК(П) 24.09.080	0,235	90	242	802	6,2
КРК(П) 24.09.090	0,278	90	242	902	6,9
КРК(П) 24.09.100	0,322	90	242	1002	7,5
КРК(П) 24.09.110	0,365	90	242	1102	8,2
КРК(П) 24.09.120	0,409	90	242	1202	8,8
КРК(П) 24.09.130	0,452	90	242	1302	9,5
КРК(П) 24.09.140	0,498	90	242	1402	10,3
КРК(П) 24.09.150	0,541	90	242	1502	10,9
КРК(П) 24.09.160	0,584	90	242	1602	11,6
КРК(П) 24.09.170	0,628	90	242	1702	12,3
КРК(П) 24.09.180	0,671	90	242	1802	13,0

Продолжение таблицы 1

Обозначение конвекторов	Номинальный. тепловой поток Qну, кВт	Размеры, мм			Масса, кг
		высота	глубина	длина L	
КРК(П) 24.09.190	0,717	90	242	1902	13,7
КРК(П) 24.09.200	0,760	90	242	2002	14,4
КРК(П) 24.09.210	0,804	90	242	2102	15,1
КРК(П) 24.09.220	0,847	90	242	2202	15,7
КРК(П) 24.09.230	0,890	90	242	2302	16,4
КРК(П) 24.09.240	0,934	90	242	2402	17,0
КРК(П) 24.09.250	0,979	90	242	2502	17,7
КРК(П) 24.09.260	1,023	90	242	2602	18,3
КРК(П) 24.09.270	1,066	90	242	2702	19,0
КРК(П) 24.09.280	1,109	90	242	2802	19,7
КРК(П) 24.09.290	1,153	90	242	2902	20,3
КРК(П) 24.09.300	1,199	90	242	3002	21,0
КРК(П) 24.11.060	0,186	110	242	602	5,2
КРК(П) 24.11.070	0,242	110	242	702	5,9
КРК(П) 24.11.080	0,300	110	242	802	6,6
КРК(П) 24.11.090	0,356	110	242	902	7,2
КРК(П) 24.11.100	0,411	110	242	1002	7,9
КРК(П) 24.11.110	0,466	110	242	1102	8,6
КРК(П) 24.11.120	0,522	110	242	1202	9,3
КРК(П) 24.11.130	0,577	110	242	1302	10,0
КРК(П) 24.11.140	0,636	110	242	1402	10,8
КРК(П) 24.11.150	0,691	110	242	1502	11,5
КРК(П) 24.11.160	0,746	110	242	1602	12,2
КРК(П) 24.11.170	0,802	110	242	1702	12,9
КРК(П) 24.11.180	0,857	110	242	1802	13,6
КРК(П) 24.11.190	0,915	110	242	1902	14,4
КРК(П) 24.11.200	0,971	110	242	2002	15,2
КРК(П) 24.11.210	1,026	110	242	2102	15,9
КРК(П) 24.11.220	1,082	110	242	2202	16,5
КРК(П) 24.11.230	1,137	110	242	2302	17,2
КРК(П) 24.11.240	1,192	110	242	2402	17,9
КРК(П) 24.11.250	1,251	110	242	2502	18,6
КРК(П) 24.11.260	1,306	110	242	2602	19,3
КРК(П) 24.11.270	1,362	110	242	2702	20,0
КРК(П) 24.11.280	1,417	110	242	2802	20,7
КРК(П) 24.11.290	1,472	110	242	2902	21,3
КРК(П) 24.11.300	1,531	110	242	3002	22,0

Примечание к таблице 1: Номинальный тепловой поток (Qну) определён при нормированных условиях (ну): температурный напор, т.е. разность температур между среднеарифметической температурой теплоносителя в конвекторе и расчётной температурой воздуха в отапливаемом помещении, равен 70°С, расход теплоносителя через присоединительные патрубки конвектора составляет 0,1 кг /с; атмосферное давление - 1013,3 гПа (760 мм рт.ст.), при размещении элемента нагревательного со стороны наружного ограждения.

4.4. Конструкция корпуса конвектора предусматривает при монтаже возможность переустановки нагревательного элемента к противоположной стенке и в середину конвектора, что позволяет производить подключение к подводящим трубам, как с левой так и с правой стороны.

4.5. По желанию заказчика в зависимости от интерьерных решений проекта возможны:

- увеличение размеров длины корпуса конвектора;
- варианты соединений конвекторов под разными углами.
- исполнения корпуса конвектора криволинейной формы (по радиусу).

5. МОНТАЖ

5.1 Монтаж конвекторов должен производится согласно требованиям СНиП 3.05.01-85 «Внутренние санитарно-технические системы» специализированными монтажными организациями.

5.2 Конвектор монтируется в пол, для этого необходимо установить корпус конвектора в заранее подготовленный канал в полу и выровнять его по уровню чистого пола, с помощью упорных болтов 4 закрепив опорами 5 (см. Рис.3).

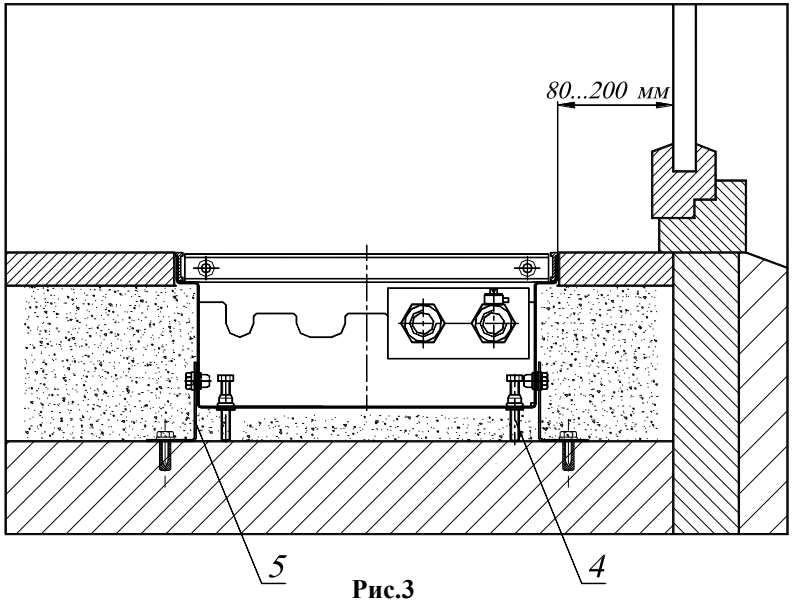

Рис.3

5.3 Соединить нагревательный элемент с подводящими теплопроводами системы отопления. При соединении конвекторов с подводками следует соблюдать осторожность. Во избежание деформирования тонкостенных медных труб нагревательного элемента и латунных присоединительных патрубков необходимо удерживать шестигранник патрубков гаечным ключом.

5.4 Залейте пустое пространство вокруг конвектора бетонным раствором/ После укладки напольного покрытия щель между покрытием и конвектором рекомендуется заполнить силиконовым герметиком.

При исполнении F щель закрыть F-образными планками, установив их сверху по периметру корпуса (см. Рис.4).

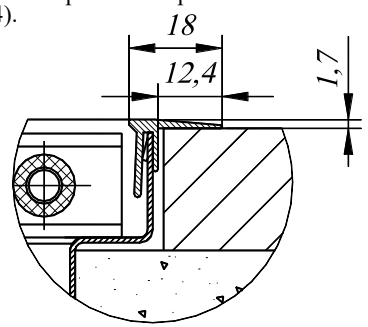

Рис.4.

5.5 До окончания отделочных работ закрыть конвектор сверху защитной крышкой (заказывается отдельно) можно использовать упаковочную коробку или подручные материалы.

5.6 При запуске системы отопления, по необходимости, выполнить удаление воздуха. Для этого отвернуть иглу воздухоспускного клапана 6 (см. рис1) на 0,5-1,5 оборота. После удаления воздуха, клапан закрыть.

6. ХРАНЕНИЕ И ТРАНСПОРТИРОВКА

6.1. Хранить конвекторы до начала эксплуатации следует в таре изготовителя, уложенными в штабели.

6.2. Условия хранения и транспортирования Ж2 ГОСТ 15150.
Температура воздуха от –50 до +50 °С;
относительная влажность до 100% при 25 °С (среднегодовое значение 80% при 15 °С) в отсутствии атмосферных осадков.

7. УСЛОВИЯ ЭКСПЛУАТАЦИИ

Внимание! Не допускается эксплуатация конвектора в условиях, приводящих к замерзанию в нем теплоносителя (например, при отключении циркуляции теплоносителя через конвектор и отрицательной температуре окружающего конвектор воздуха), что может привести к разрыву труб.

7.1. Внутренние поверхности конвектора необходимо регулярно очищать от пыли при помощи пылесоса.

7.2. Не допускаются удары и другие действия, приводящие к механическим повреждениям конвектора и его элементов.

7.3. В целях предотвращения отложений и коррозии конвекторов следует применять в системах водяного отопления теплоноситель, отвечающий требованиям СО 153-34.20.501-2003. "Правила эксплуатации электрических станций и сетей Российской Федерации" Министерства Энергетики и Электрификации.

7.4. Допускается использование в качестве теплоносителя специальных антифризных жидкостей для отопительных систем типа «DIXIS-30» и «Теплый дом-65».

8. СВИДЕТЕЛЬСТВО О ПРИЕМКЕ

Конвектор «Golfstream » соответствует
ТУ 25.21.11-002-46928486-2018, конструкторской документации и признан
годным к эксплуатации

Партия № _____

Дата изготовления _____

Отметка о приемке _____

9. ГАРАНТИИ ИЗГОТОВИТЕЛЯ

9.1.Изготовитель гарантирует ремонт или замену вышедших из строя конвекторов в течение гарантийного срока при условии соблюдения потребителем правил эксплуатации и отсутствии механических повреждений.

9.2 .Гарантийный срок эксплуатации конвекторов, выпускаемых
по ТУ25.21.11-002-46928486-2018 – 10 лет со дня изготовления.

.
9.3.Адрес предприятия-изготовителя:

196651, Россия, г. Санкт-Петербург, г. Колпино, территория Ижорского завода, д. 104, Лит А, пом 7-Н, АО «Фирма Изотерм»
тел. (812) 461-90-54, 460-87-58
факс (812) 460-88-22

Дата продажи

_____

Подпись продавца и печать
торгующей организации

_____

М.П.