Raindance Select E
Душевой набор 120 3jet со штангой 90 см и мыльницей
Поверхности : **хром** Артикульный номер: **26621000**

Описание

Характеристики

- состоит из: ручной душ, душевая штанга, шланг для душа, мыльница
- тип струи: RainAir, Rain, Whirl
- удобное переключение типов струи с помощью кнопки Select
- размер душевого диска: 120 мм
- со стороны душа упорный подшипник, предотвращающий перекручивание душевого шланга
- держатель ручного душа регулируется в пределах 90°, поворачивается вправо и влево, перемещается вверх и вниз
- максимальный расход воды при 3 бар: 15 л/мин
- хромированные настенные крепления из пластика

Технология

Продукт

Чертеж

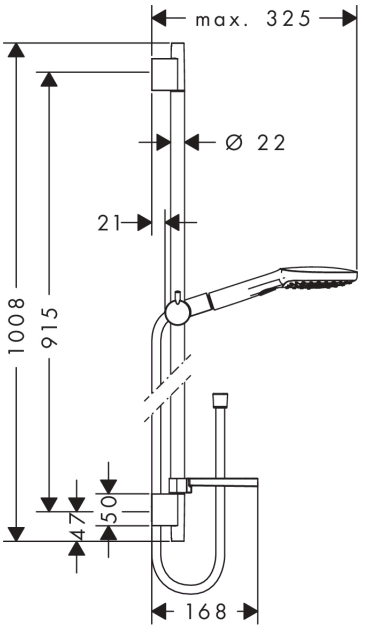

Raindance Select E
Душевой набор 120 3jet со штангой 90 см и мыльницей
Поверхности : **хром** Артикульный номер: **26621000**

График расхода воды

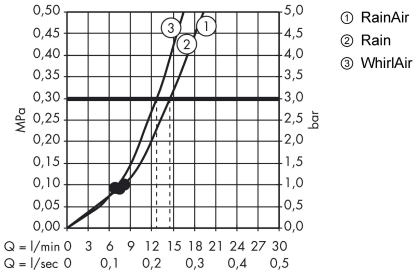

Расход измерен практически с помощью соответствующей арматуры (термостат/ смеситель/скрытый клапан).

Raindance Select E
Душевой набор 120 3jet со штангой 90 см и мыльницей
Поверхности : **хром** Артикульный номер: **26621000**
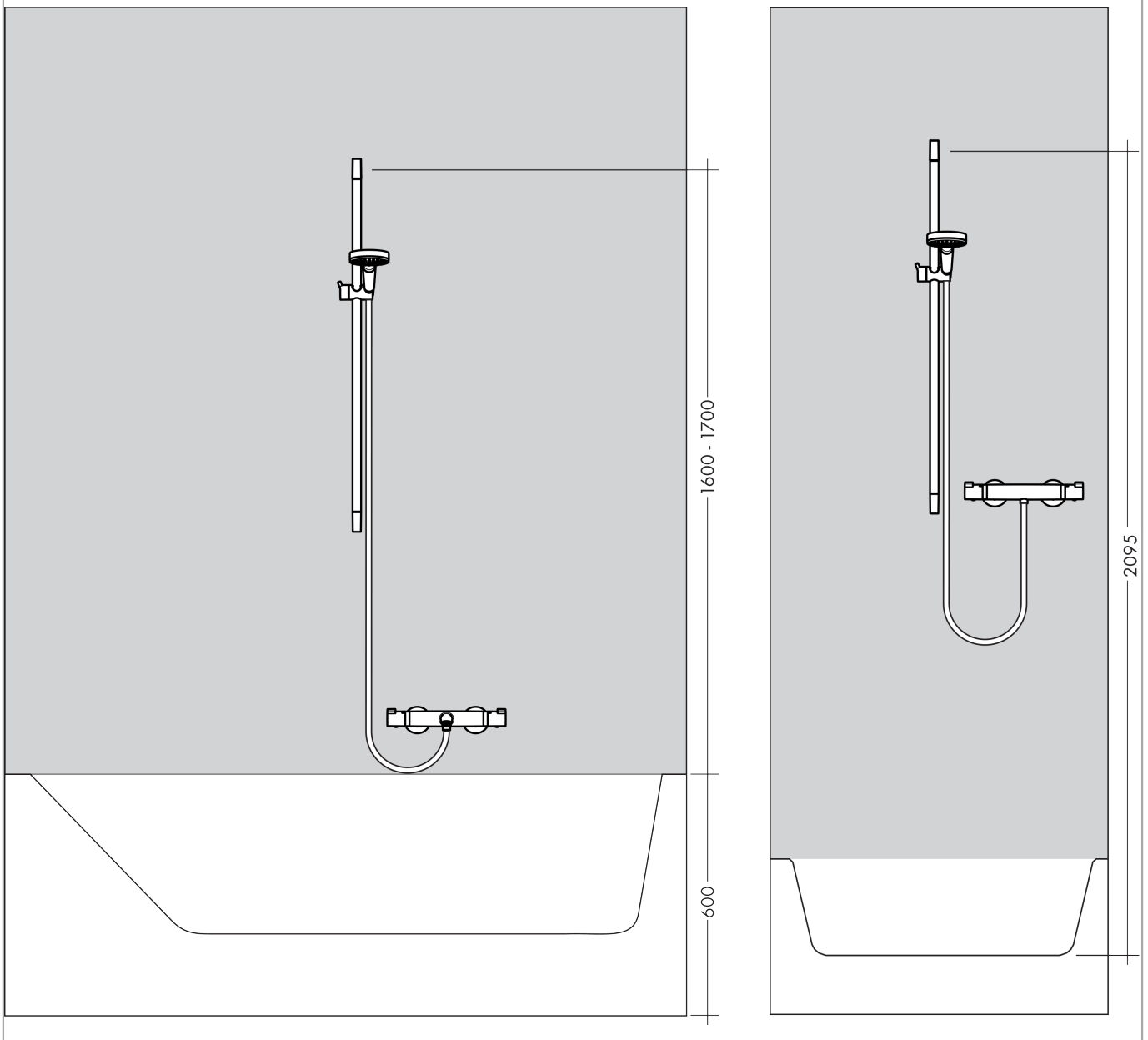
Пример монтажа