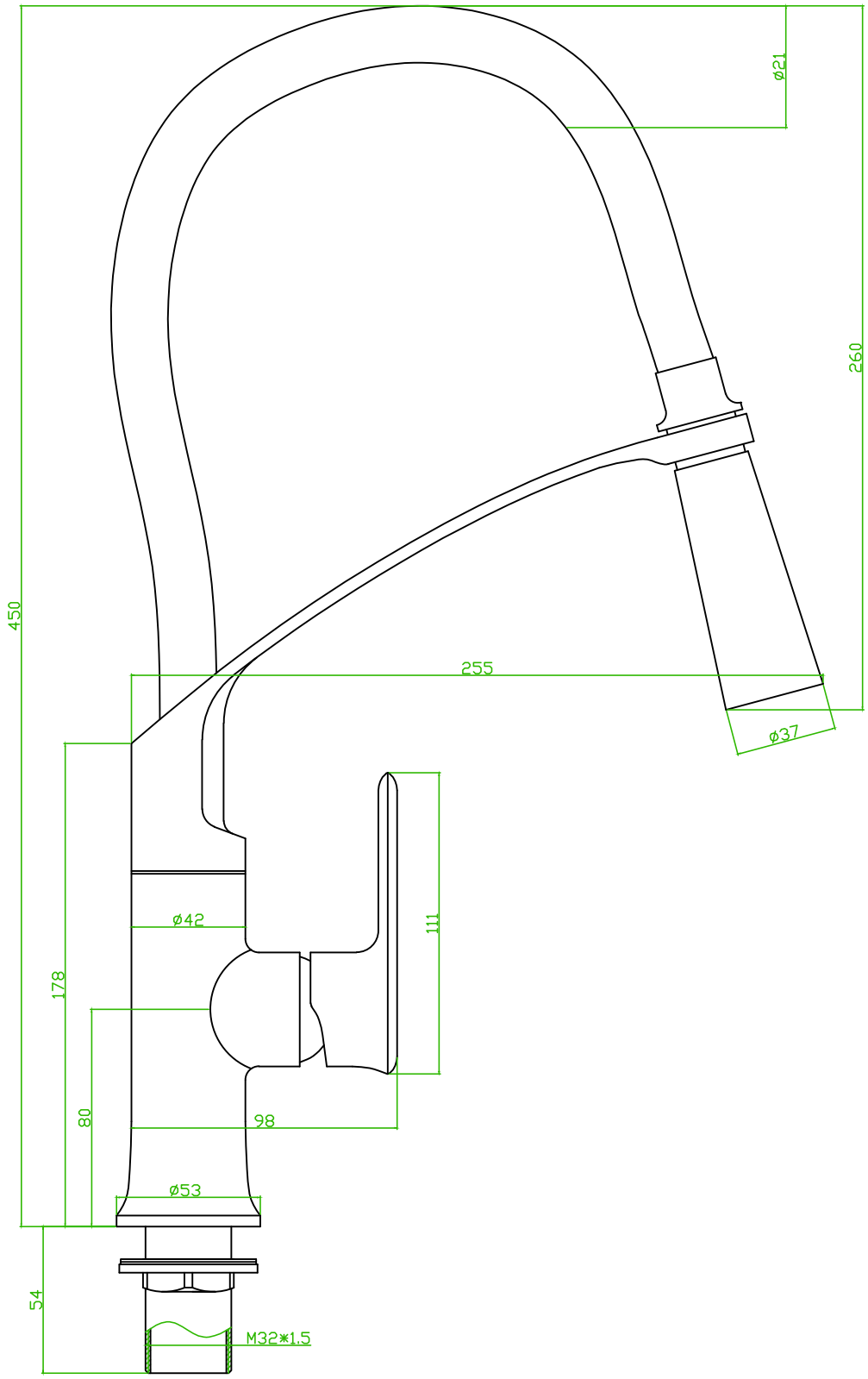

ø21
260
450
255
ø37
ø42
111
178
80
98
ø53
54
M32*1.5