OTGON®

РУКОВОДСТВО ПО ЭКСПЛУАТАЦИИ
ЗАВЕСЫ ТЕПЛОВЫЕ

- OTGON 3-C
- OTGON 3-T
- OTGON 5-C
- OTGON 6-T
- OTGON 9-C
- OTGON 12-T
- OTGON 24-T

EAC CE

свидетельство о приемке

м.п.

Code-128

УВАЖАЕМЫЙ ПОКУПАТЕЛЬ!

Благодарим Вас за выбор продукции! Мы рекомендуем Вам внимательно ознакомиться с данным руководством и тщательно соблюдать предписания по мерам безопасности, эксплуатации и техническому обслуживанию техники.

Настоящее руководство по эксплуатации (далее по тексту РЭ) распространяется на тепловые завесы OTGON: 3-С, 5-С, 9-С, 3-Т, 6-Т, 12-Т, 24-Т.

Внимание! Приобретая тепловую завесу убедитесь:

- убедитесь в наличии штампа магазина и даты продажи в талоне на гарантийный ремонт;
- убедитесь в соответствии заводского номера на этикетке тепловой завесы, свидетельстве о приемке и на талоне на гарантийный ремонт;
- проверьте комплектность;

Помните, что при утере руководства по эксплуатации на тепловую завесу владелец лишается права на гарантийный ремонт. Перед началом работы с тепловой завесой ознакомьтесь с настоящим руководством по эксплуатации. Содержащаяся в руководстве информация основана на технических характеристиках, имеющихся на момент выпуска руководства. Технические характеристики могут быть изменены без предварительного уведомления, так как мы постоянно стремимся повышать качество нашей продукции.

СОДЕРЖАНИЕ

1.	Правила безопастности	3
2.	Назначение и применение прибора	3
3.	Устройство и принципы работы прибора	4
4.	Управление завесой	4
5.	Технические характеристики	5
6.	Комплектность	6
7.	Подготовка к работе	6
8.	Порядок работы	7
9.	Уход и обслуживание	9
10.	Транспортировка и хранение	9
11.	Утилизация	9
12.	Поиск и устранение неисправностей	10
13.	Схемы электрического подключения	12
14.	Гарантийное обслуживание	15
15.	Гарантийный талон	16

1. Правила безопасности

- Запрещается эксплуатация тепловой завесы в помещениях: со в зрывоопасной средой; с биологоактивной средой; с запыленной средой; со средой вызывающей коррозию материалов.
- Запрещается эксплуатация тепловой завесы в помещениях с относительной влажностью более 80°.
- Запрещается длительная эксплуатация завесы в отсутствии персонала.
- Не допускается эксплуатация обогревателя без заземления.
- Запрещается включать обогреватели при снятых крышках.
- Перед началом чистки или технического обслуживания, а также при длительном перерыве в работе отключите прибор от сети питания.
- Подключение завес OTGON 3-С и OTGON 3-Т к питающей сети должно производиться посредством шнура питания, снабженного штепсельной вилкой для обеспечения гарантированного отключения прибора от источника питания.
- В случае подключения завесы непосредственно к стационарной проводке, в ней должен быть предусмотрен разъединитель, обеспечивающий отключение прибора от сети питания.
- При перемещении прибора соблюдайте особую осторожность. Не ударяйте и не допускайте его падения.
- При эксплуатации завесы соблюдайте общие правила безопасности при пользовании электроприборами.
- В целях обеспечения пожарной безопасности не накрывайте завесу и не ограничивайте движение воздушного потока на входе и выходе воздуха, не эксплуатируйте завесу при появлении искрения, наличии видимых повреждений кабеля, неоднократном срабатывании устройства аварийного отключения.
- Прибор не предназначен для использования лицами (включая детей) с пониженными физическими, сенсорными или умственными способностями или при отсутствии у них жизненного опыта или знаний, если они не находятся под присмотром или не проинструктированы об использовании прибора лицом, ответственным за их безопасность.
- Дети должны находиться под присмотром для недопущения игр с прибором.

ОСТОРОЖНО!

- Во избежание поражения электрическим током замену поврежденного кабеля электропитания должны проводить только квалифицированные специалисты сервисного центра.
- Завеса относится по типу защиты от поражения электрическим током к классу I по ГОСТ Р МЭК 335-1-94.
- Во избежание поражения электрическим током все работы по подключению и техническое обслуживание завесы проводить только на обесточенной завесе с выключенным автоматическим выключателем.
- Перед вводом изделия в эксплуатацию настоятельно рекомендуем ознакомиться с настоящим Руководством.

2. Назначение и применение прибора

- Воздушно-тепловая завеса предназначена для создания направленного воздушного потока препятствующего проникновению внутрь помещения холодного наружного воздуха и снижения тепловых потерь в помещении, а также в качестве дополнительного источника тепла.
- При отключенных электронагревателях завеса может быть использована в летнее время для защиты кондиционируемого помещения от проникновения внутрь еплого наружного воздуха, пыли, дыма, насекомых и т.п.
- Завеса предназначена для эксплуатации в районах с умеренным и холодным климатом, в помещениях с температурой окружающего воздуха от-10°С до +40°С и относительной влажности воздуха не

более 80% (при температуре +25°С) в условиях, исключающих попадание на нее капель и брызг, а также атмосферных осадков (климатическое исполнение УХЛ4 по ГОСТ 15 150).

- Завеса не предназначена для бытового использования.

3. Устройство и принципы работы прибора

Завеса состоит из корпуса* (1), изготовленного из листовой стали, покрытой высококачественным полимерным покрытием. Внутри корпуса расположены нагревательные элементы и вентиляторный блок. В завесах OTGON 3-С, OTGON 5-С, OTGON 9-С внутри корпуса расположены игольчатые электронагреватели (СТИЧ - элементы). В завесах OTGON 3-Т, OTGON 9-Т, OTGON 12-Т, OTGON 24-Т - находятся трубчатые оребренные электронагреватели. Вентиляторы забирают воздух через переднюю перфорированную решетку корпуса (2), поток воздуха, проходя через нагревательные элементы, нагревается и выбрасывается через воздуховыпускное сопло (3) в виде направленной струи.

4. Управление завесой

Дизайн приобретенного Вами прибора может отличаться от изображенного схематически образца. Управление завесой осуществляется с помощью выносного проводного пульта (кроме моделей 3С, 5С, 3Т) Пульт управления, при помощи встроенного в него термостата, позволяет поддерживать необходимую температуру воздуха вблизи проема и регулировать тепловую мощность завесы. Управление завесами 3С, 5С, 3Т осуществляется блоком управления, расположенном на корпусе завесы.

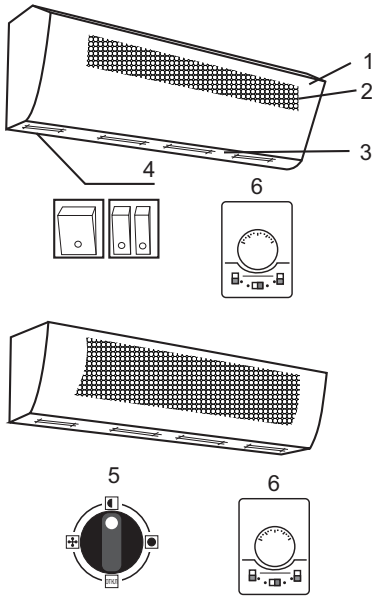

1. Корпус завесы
2. Передняя воздухозаборная решетка.
3. Воздуховыпускное сопло.
4. Блок управления на корпусе завесы (у моделей OTGON 3-С и OTGON 5-С)
5. Блок управления на корпусе завесы (у модели OTGON 3-Т)
6. Пульт управления для моделей OTGON 9-С, OTGON 6-Т, OTGON 12-Т, OTGON 24-Т

5. Технические характеристики

Параметры/модель	Нагревательный элемент СТИЧ		
	OTGON 3-C	OTGON 5-C	OTGON 9-C
Мощность обогрева, кВт	0/1,5/3,0	0/2,5/5,0	0/4,5/9,0
Номинальная потребляемая мощность, кВт	3,0	5,0	9,0
Напряжение /частота сети, В/Гц	220-230/50	220-230/50	380-400/50
Номинальный ток, А	14	28	15
Степень защиты	IP 20	IP 10	IP 10
Класс электрозащиты	1 класс	1 класс	1 класс
Производительность, м³/ч	300	400	900
Увеличение температуры воздуха на выходе в режиме «2», °С	30	38	30
Размеры прибора (ШхВхГ), мм	505x135x210	806x135x188	1575x135x190
Размеры упаковки (ШхВхГ), мм	540x145x225	860x145x225	1660x145x225
Вес нетто, кг	3,9	6,1	13,3
Вес брутто, кг	4,3	6,7	14,3

Параметры/модель	Нагревательный элемент ТЭН			
	OTGON 3-T	OTGON 6-T	OTGON 12-T	OTGON 24-T
Мощность обогрева, кВт	0/1,5/3,0	0/4,0/6,0	0/6,0/12,0	0/12,0/24,0
Номинальная потребляемая мощность, кВт	3,0	6,0	12,0	24,0
Напряжение /частота сети, В/Гц	220-230/50	380-400/50	380-400/50	380-400/50
Номинальный ток, А	13	10	19	35
Степень защиты	IP 10	IP 21	IP 21	IP 21
Класс электрозащиты	1 класс	1 класс	1 класс	1 класс
Производительность, м³/ч	600	1500	2200	3000
Увеличение температуры воздуха на выходе в режиме «2», °С	15	12	15	14
Размеры прибора (ШхВхГ), мм	816x185x140	1084x240x220	1894x215x198	1905x240x220
Размеры упаковки (ШхВхГ), мм	860x225x145	1160x235x300	1975x235x300	1975x235x300
Вес нетто, кг	8,5	15,2	24,2	27,3
Вес брутто, кг	9,2	17,1	27,4	30,1

6. Комплектность

Комплектность завесы должна соответствовать таблице ниже.

Наименование	Количество
Завеса	1 шт
Пульт управления	Кроме моделей OTGON 3-C, OTGON 5-C, OTGON 3-T
Руководство по эксплуатации с гарантийным талоном	1 шт
Упаковка	1 шт

7. Подготовка к работе

МОНТАЖ ТЕПЛОВОЙ ЗАВЕСЫ

ВНИМАНИЕ!

При установке, монтаже и запуске в эксплуатацию необходимо соблюдать правила технической эксплуатации электроустановок потребителей (ПТЭЭП) и межотраслевые правила по охране труда при эксплуатации электроустановок (ПОТ РМ-016-2001).

В задней стенке корпуса завесы имеются пазы для установки завесы. За эти пазы завеса навешивается на предварительно вмонтированный в стену крепеж. В качестве крепежа рекомендуются шурупы и болты с диаметром шляпки от 9 до 11 мм. Установочные размеры завес приведены в Приложении 1.

Завеса устанавливается как можно ближе к верхней стороне проема, при этом необходимо выдержать расстояние между верхней стенкой корпуса и потолком не менее 100 мм.

При монтаже завесы в горизонтальном положении, расстояние до пола должно быть не менее 1,8 м.

ПОДКЛЮЧЕНИЕ К ЭЛЕКТРИЧЕСКОЙ СЕТИ

Подключение к электросети осуществляется через автоматический выключатель в соответствии с «Правилами эксплуатации электроустановок». Для этого необходимо снять крышку на верхней стенке корпуса, завести шнур питания и подключить его к клеммной колодке. Электрические схемы приведены в Приложении 2.

Завесы 3-C, 3-T поставляются со шнуром питания с вилкой, подключенным на заводе изготовителе.

Автоматический выключатель и сечение подводимого кабеля должны соответствовать таблице ниже.

Тепловая завеса	Автоматический выключатель	Медный кабель
Нагревательный СТИЧ-элемент		
OTGON 3-C	16 А	Шнур с вилкой в комплекте
OTGON 5-C	25 А	3x2,5
OTGON 9-C	16 А	5x2,5
Нагревательный элемент ТЭН		
OTGON 3-T	16 А	Шнур с вилкой в комплекте
OTGON 6-T	16 А	5x1,5
OTGON 12-T	25 А	5x2,5
OTGON 24-T	45 А	5x6,0

ВНИМАНИЕ!
Завеса должна подключаться специалистами, имеющими соответствующий допуск по технике безопасности.
ВНИМАНИЕ!
При первом включении завесы возможно появление характерного запаха и дыма (происходит сгорание масла с поверхности электронагревателей). Поэтому рекомендуется перед установкой включить завесу в режиме подогрева на 10-20 минут в хорошо проветриваемом помещении.
ПОДКЛЮЧЕНИЕ ПУЛЬТА УПРАВЛЕНИЯ
Для установки пульта управления необходимо, отвернув винт, снять верхнюю крышку и панель пульта, закрепить пульт на стене, установить панель и верхнюю крышку. Пульт управления подключать к завесе посредством четырехжильного медного кабеля, сечением не ниже 0,75 мм2 в соответствие с цифровым обозначением контактов на клеммной колодке завесы и контактов пульта управления: контакт «1» на завесе к контакту «1» на пульте управления, контакт «2» на завесе к контакту «2» на пульте и т.д.
ВНИМАНИЕ!
Пульт управления должен располагаться вне зоны воздушного потока завесы, иначе работа терморегулятора будет зависеть от температуры воздушного потока.

8. Порядок работы

Управление завесами OTGON 3-C, OTGON 5-C
Перед включением завесы клавиши управления должны находиться в положении «0»

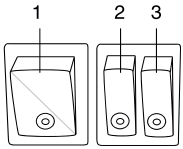

1 - клавиша включения вентиляторов
2,3 - клавиши включения электронагревателей

ВЕНТИЛЯЦИЯ, режим «0»
Включение: Для включения завесы в режим вентиляции (без нагрева) необходимо установить клавишу 1 в положение I, при этом начинают работать вентиляторы завесы и загорается подсветка клавиши.
Выключение: Для отключения установить клавишу 1 в положение 0 и отключить завесу от электросети.

ВЕНТИЛЯЦИЯ С ПОДОГРЕВОМ потока воздуха (режимы «1», «2»)
Включение: Для работы в режиме «1» (1/2 тепловой мощности завесы) необходимо включить завесу в режимо вентиляции установить одну из клавиш 2 или 3 (любую) в положение I, при этом включаются электронагреватели и загорается подсветка клавиши и завеса работает в режиме 1/2 тепловой мощности. Для работы в режиме «2» (полная тепловая мощность) после включения вентиляторов необходимо установить обе клавиши 2 и 3 в положение I. При этом завеса будет работать в режиме полной тепловой мощности.
Выключение: Для отключения завесы необходимо установить клавиши 2 и 3 в положение 0. После этого установить клавишу 1 в положении 0 и отключить завесу от электросети.

Управление завесой OTGON 3-T

Перед подключением прибора к электросети переведите ручку переключателя 4 в положение режима 0.

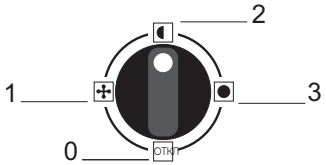

0. Режим «0» - выключение прибора
1. Режим «1» - вентиляция без нагрева
2. Режим «2» - неполная мощность нагрева (1500 Вт)
3. Режим «3» - полная мощность нагрева (3000 Вт)

ВЕНТИЛЯЦИЯ, режим «0»

Включение: Для включения завесы в режим вентиляции (без нагрева) необходимо установить рукоятку переключения режимов в положение 1, при этом начинают работать вентиляторы завесы.

Выключение: Для отключения завесы необходимо ручку переключения режимов установить в положение 0 и отключить завесу от электросети.

ВЕНТИЛЯЦИЯ С ПОДОГРЕВОМ потока воздуха (режимы «1», «2»)

Включение: Для работы в режиме «1» (1/2 тепловой мощности завесы) необходимо включить завесу в режиме вентиляции, установить положение ручки переключателя режимов в положение 2 при этом включаются электронагреватели, завеса работает в режиме 1/2 тепловой мощности (1500 Вт). Для работы в режиме «2» (полная тепловая мощность) необходимо включить завесу в режиме вентиляции, установить положение ручки переключателя режимов в положение завеса работает в режиме полной тепловой мощности (3000 Вт).

Управление завесами OTGON 9-C, OTGON 6-T, OTGON 12-T, OTGON 24-T

Перед включением завесы переключатели пульта управления должны находиться в положении 0.

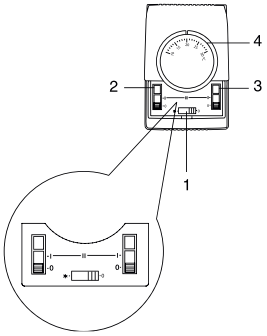

1-переключатель управления вентиляторами;
2,3 - переключатели режимов мощности;
4- терморегулятор.

ВЕНТИЛЯЦИЯ, режим «0»

Включение: Для включения завесы в режим вентиляции (без нагрева) необходимо перевести переключатель 1 в положение *, при этом начинает работать вентиляторы завесы.

Выключение: Для отключения перевести переключатель 1 в положение 0 и отключить завесу от электросети.

ВЕНТИЛЯЦИЯ С ПОДОГРЕВОМ потока воздуха (режимы «1», «2»)

Включение: Для работы в режиме «1»(неполной тепловой мощности завесы) необходимо включить завесу в режиме вентиляции, перевести один из переключателей 2 или 3 (любой) в положение I, при этом включаются электро нагреватели, и завеса работает в режиме неполной тепловой мощности. Вращающимся диском тер-

морегулятора 4 устанавливается требуемая температура воздушного потока. Терморегулятор оддерживает заданную температуру путем автоматического отключения и включения электронагревателей.
Для работы в режиме «2» (полной тепловой мощности) после включения вентиляторов необходимо перевести оба переключателя 2 и 3 в положение I. При этом завеса будет работать в режиме полной тепловой мощности.
Выключение: Для отключения завесы необходимо перевести переключатели 2 и 3 в положение 0. После этого перевести переключатель 1 в положении 0 и отключить завесу от электросети.

ПРМЕЧАНИЕ:

Для увеличения эксплуатационного срока службы рекомендуется перед выключением оставить завесу работать несколько минут в режиме вентилятора для снятия остаточного тепла с нагревательных элементов (для завес OTGON 3-C, OTGON 5-C, OTGON 9-C, OTGON 3-T)

ВНИМАНИЕ!

Для защиты от перегрева завес остаточным теплом, в моделях OTGON 6-T, OTGON 12-T, OTGON 24-T предусмотрена автоматическая задержка выключения вентилятора(ов). При выключении завесы без предварительного охлаждения электронагревателей, вентилятор(ы) продолжает(ют) работать до охлаждения электронагревателей до безопасной температуры и затем автоматически выключаются. В зависимости от условий эксплуатации это занимает примерно 1-2 минуты.

9. Уход и обслуживание

ВНИМАНИЕ!

Во избежание поражения электрическим током перед началом чистки или технического обслуживания отключите прибор от электросети. При правильной эксплуатации завеса почти не требует специального технического обслуживания.
Для надежной работы завесы необходимо:

- периодически (не реже одного раза в месяц) производить чистку от пыли и загрязнений передней перфорированной стенки корпуса и при необходимости других наружных поверхностей завесы;
- после окончания эксплуатации завесы в холодное время года и перед началом эксплуатации после длительного перерыва необходимо также очищать (пылесосить) нагревательный элемент.

ПРИМЕЧАНИЕ:

Для чистки нагревательного элемента необходимо воспользоваться услугами квалифицированного специалиста или сервис-центра.

10. Транспортировка и хранение

При транспортировке и хранении следует соблюдать условия обозначенные специальными знаками на упаковке.
Завесы в упаковке изготовителя могут транспортироваться всеми видами крытого транспорта при температуре от -50°C до +50°C и среднемесячной относительной влажности 80% (при +25°C) с исключением ударов и перемещений внутри транспортного средства.
Завесы должны храниться в упаковке изготовителя в отапливаемом, вентилируемом помещении при температуре от +1°C до +40°C и среднемесячной относительной влажности 80% (при +25°C).

ПРИМЕЧАНИЕ:

После транспортирования при отрицательных температурах выдержать завесу в помещении, где предполагается ее эксплуатация, без включения в сеть не менее 2-х часов.

11. Утилизация

По истечении срока службы прибор должен подвергаться утилизации в соответствии с нормами, правилами и способами, действующими в месте утилизации.
Не выбрасывайте прибор вместе с бытовыми отходами.

По истечении срока службы прибора, сдавайте его в пункт сбора для утилизации, если это предусмотрено местными нормами и правилами. Это поможет избежать возможные последствия на окружающую среду и здоровье человека, а также будет способствовать повторному использованию компонентов изделия. Информацию о том, где и как можно утилизировать прибор можно получить от местных органов власти.

12. Поиск и устранение неисправностей

При устранении неисправностей соблюдайте меры безопасности, изложенные в настоящем руководстве.

ЕСЛИ ЗАВЕСА НЕ ВКЛЮЧАЕТСЯ:

Возможные причины:

- Отсутствует напряжение в сети. Проверить наличие напряжение в электросети.
- Обрыв шнура питания. Проверить целостность шнура питания, при необходимости заменить неисправный кабель.
- Неисправна клавиша включения вентиляторов. Проверить срабатывание клавиши включения вентиляторов, неисправную заменить (возможно только у моделей 3-С, 5-С где управление завесой происходит с помощью кнопок на самой завесе).
- Неисправен или неправильно подключен пульт управления завесой. Проверить правильность подключения пульта управления. При необходимости заменить неисправный пульт управления.

ВНИМАНИЕ!

Частое срабатывание устройства аварийного отключения не является нормальным режимом работы завесы. В случае повторного срабатывания устройства аварийного отключения необходимо отключить и обесточить завесу, выяснить и устранить причины, вызвавшие срабатывание устройства аварийного отключения.

ЕСЛИ ВОЗДУШНЫЙ ПОТОК НЕ НАГРЕВАЕТСЯ

Возможные причины:

Обрыв цепи питания электронагревателей. Устранить обрыв.

Неисправны электронагреватели. Заменить электронагреватели.

Сработал датчик защиты от перегрева, который отключил нагревательные элементы. Необходимо выяснить причины, вызвавшие перегрев завесы и устранить их.

В моделях OTGON 3-С, OTGON 5-С, OTGON 9-С после остывания стич-элементов они включатся автоматически.

Для повторного включения завесы OTGON 3-Т необходимо выключить ее, дождаться остывания ТЭНов, устранить причины, вызвавшие перегрев и повторно включить ее.

Для повторного включения завесы моделей OTGON 6-Т, OTGON 12-Т, OTGON 24 -Т необходимо выключить ее, дождаться остывания ТЭНов, устранить причины, вызвавшие перегрев, нажать на кнопку защитного термостата на верхней плоскости завесы и повторно включить завесу.

ЕСЛИ СНИЗИЛАСЬ СКОРОСТЬ ВОЗДУШНОГО ПОТОКА, НАРУЖНЫЙ ВОЗДУХ ЛЕГКО ПРОНИКАЕТ В ПОМЕЩЕНИЕ

Возможные причины:

Произошло сильное загрязнение передней перфорированной стенки корпуса или нагревательного элемента. Прочистить стенку корпуса или нагревательный элемент.

ПРИМЕЧАНИЕ:

Для устранения неисправностей, связанных с заменой комплектующих изделий и обрывом цепи, обращайтесь в специализированные ремонтные мастерские кие или на предприятие-изготовитель.

ВНИМАНИЕ:

Ремонт и подключение прибора должен производить квалифицированный специалист. Если подключение будет выполнено неквали фицированным специалистом, то это может стать причиной поломки прибора, а также удара электрическим током или пожара.

Установочные размеры завес,схема задней пластины завес для горизонтальной установки.

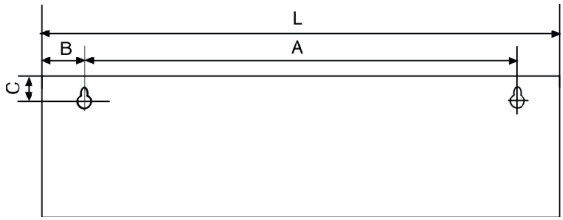

Рис 1.

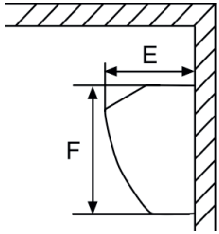

Рис 2.

Модель	Размеры, мм					
	L	A	B	C	E	F
OTGON 3-C	580	420	80	30	135	190
OTGON 5-C	800	640	80	30	135	190
OTGON 9-C	1570	1480	80	30	135	190
OTGON 3-T	810	720	80	30	135	210

Минимальное расстояние от потолка до верхней плоскости завесы -100 мм.

Схема задней пластины завес для горизонтальной или вертикальной установки

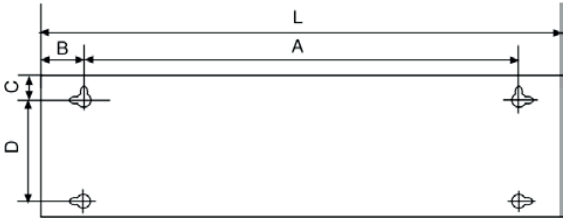

Рис 3.

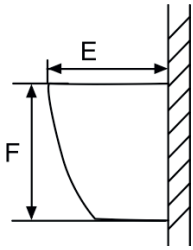

Рис 4.

Модель	Размеры, мм						
	L	A	B	C	D	E	F
OTGON 6-T	1030	900	65	40	150	220	245
OTGON 12-T	1950	1820	65	40	150	220	245
OTGON 24-T	1950	1820	65	40	150	220	245

*Минимальное расстояние от потолка до верхней плоскости завесы - 100 мм.

13. Схемы электрического подключения

Схема для модели OTGON 3-C

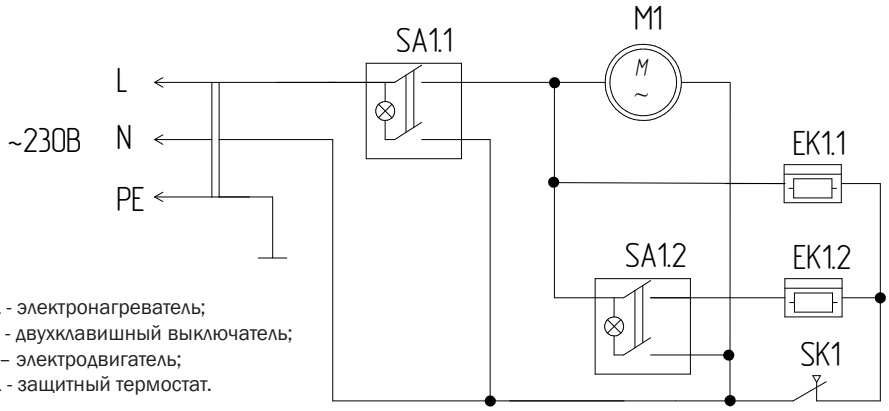

EK1 - электронагреватель;
SA1 - двухклавишный выключатель;
M1 – электродвигатель;
SK1 - защитный термостат.

Схема для модели OTGON 5-C

SA1 - клавиша-выключатель;
SK1, SK2 –защитный термостат;
SA2 - двухклавишный выключатель;
XT1 – колодка клеммная;
EK1, EK2 – электронагреватель;
KM1 - электромагнитное реле;
M1, M2 - электродвигатель.

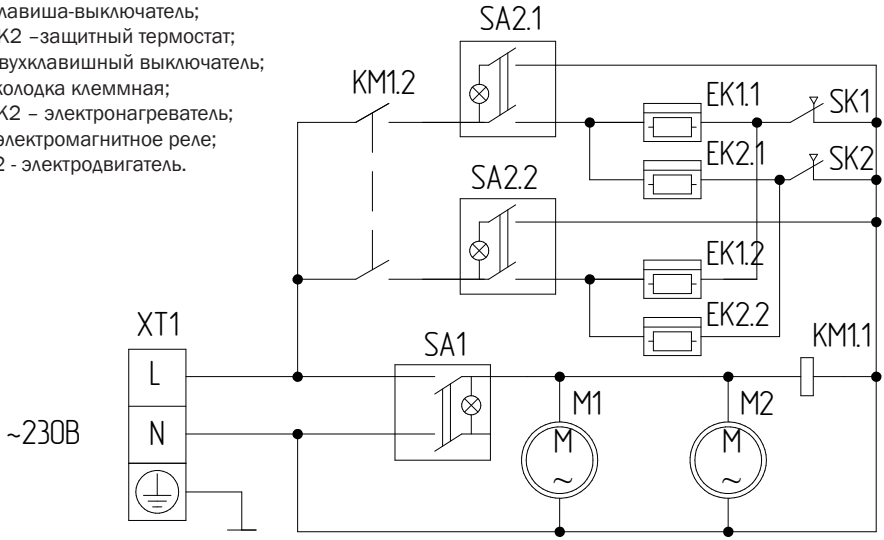

Схема для модели OTGON 9-С

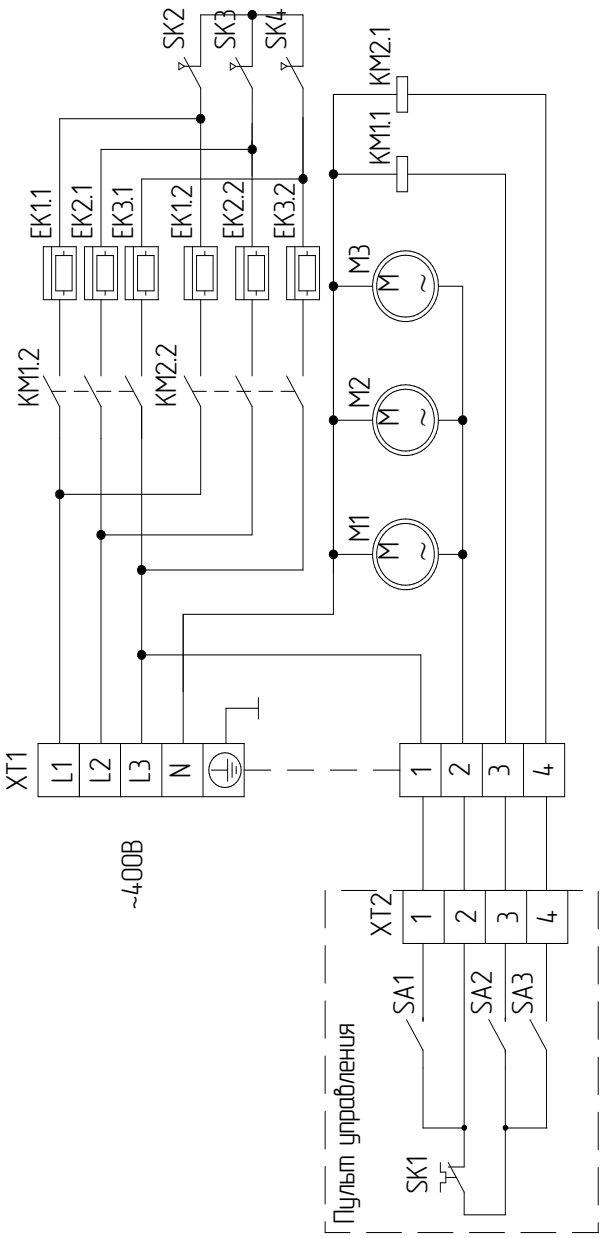

EK1, EK2, EK3 – электронагреватель;
KM1, KM2 - электромагнитный пускатель;
M1, M2, M3 – электродвигатель;
SK1 - терморегулятор;
SK2-SK4 – защитный термостат;
XT1, XT3- колодка клеммная;
SA1 - сетевой выключатель;
SA2, SA3 – выключатели нагревателей.

Схема для модели OTGON 3-T

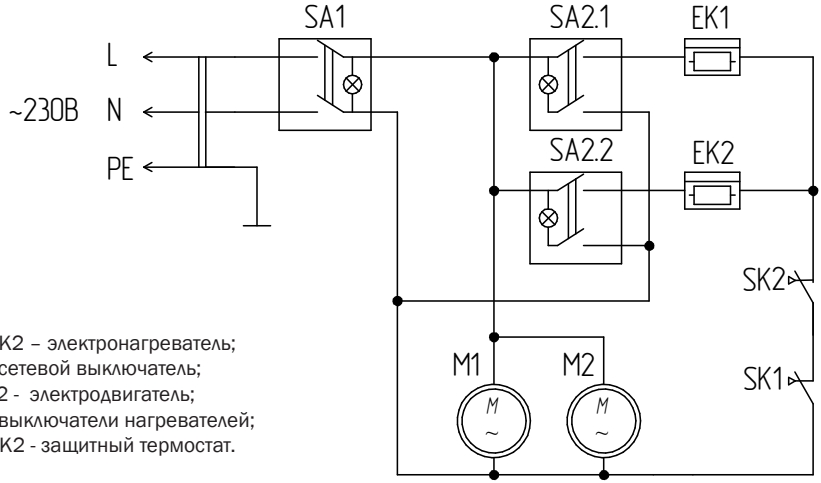

EK1, EK2 – электронагреватель;
SA1 – сетевой выключатель;
M1, M2 - электродвигатель;
SA2 – выключатели нагревателей;
SK1, SK2 - защитный термостат.

Схема для моделей OTGON 6-T, OTGON 12-T, OTGON 24-T

EK1, EK2, EK3 – электронагреватель;
KM1, KM2 - электромагнитное реле/электромагнитный пускатель;
M1 - электродвигатель;
SK1 – защитный термостат без автовозврата;
SK2 –термостат задержки выключения двигателей;
XT1, XT2 - колодка клеммная;
SA1 – сетевой выключатель;
SA2, SA3 – выключатели режимов нагрева;
SK3 – терморегулятор.

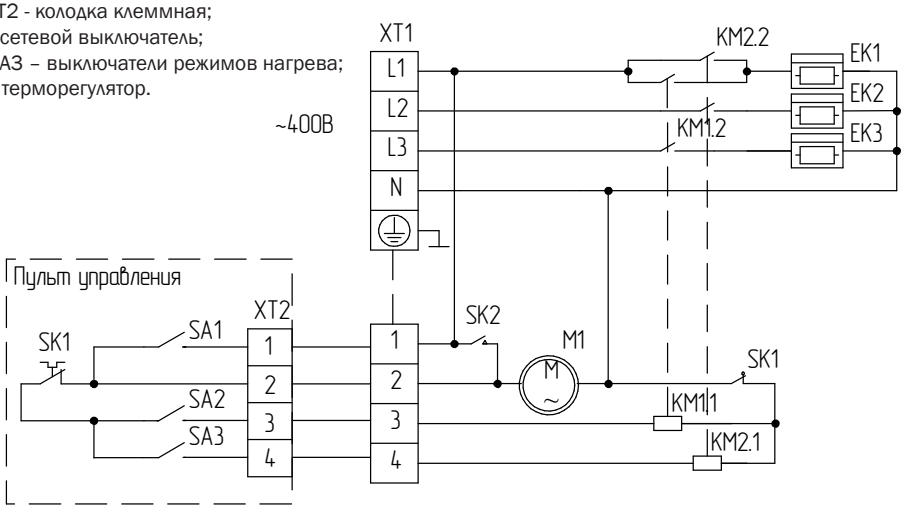

14. Гарантийное обслуживание

Правильное заполнение гарантийного талона

Внимательно ознакомьтесь с гарантийным талоном и проследите, чтобы он был правильно заполнен и имел штамп Продавца. При отсутствии штампа Продавца и даты продажи (либо кассового чека с датой продажи) гарантийный срок изделия исчисляется со дня его изготовления.

Запрещается вносить в Гарантийный талон какие-либо изменения, а также стирать или переписывать какие-либо указанные в нем данные. Настоящая гарантия имеет силу, если Гарантийный талон правильно/четко заполнен и в нем указаны наименование и модель изделия, дата продажи, а также имеется подпись уполномоченного лица и штамп Продавца.

Внешний вид и комплектность изделия

Тщательно проверьте внешний вид изделия и его комплектность, все претензии по внешнему виду и комплектности изделия предъявляйте Продавцу при покупке изделия.

Установка (подключение) изделия

Для установки (подключения) изделия рекомендуем обращаться в авторизованный сервисный центр. Вы можете воспользоваться услугами любых других квалифицированных специалистов или сделать это самостоятельно, воспользовавшись рекомендациями Инструкции по эксплуатации изделия, однако Продавец (изготовитель) не несет ответственности за недостатки изделия, возникшие из-за неправильной установки (подключения), а также за ущерб, нанесенный имуществу Покупателя и/или третьих лиц вследствие выхода из строя прибора из-за неправльной установки (подключения)

ГАРАНТИЙНЫЙ СРОК - 12 МЕСЯЦЕВ СО ДНЯ ПРОДАЖИ.

Настоящая гарантия распространяется на производственный или конструкционный дефект изделия. Настоящая гарантия включает в себя выполнение уполномоченным сервисным центром ремонтных работ и замену дефектных деталей изделия в сервисном центре или у Покупателя (по усмотрению сервисного центра).

1. Гарантийный ремонт изделия выполняется в срок не более 20 (двадцати) рабочих дней.
2. Гарантийный срок на комплектующие изделия или составные части, установленные на изделие при гарантийном или платном ремонте составляет шесть месяцев со дня выдачи Покупателю изделия по окончании ремонта, либо продажи последнему этих комплектующих/составных частей.
3. При установке и эксплуатации изделия потребитель должен соблюдать требования, обеспечивающие безотказную и безопасную работу прибора в течение гарантийного срока.

НАСТОЯЩАЯ ГАРАНТИЯ НЕ РАСПРОСТРАНЯЕТСЯ

- периодическое обслуживание и сервисное обслуживание изделия;
- изделие с удаленным, стертым или измененным заводским номером, а также, если данные на изделие не соответствуют данным в гарантийном талоне.

НАСТОЯЩАЯ ГАРАНТИЯ ТАКЖЕ НЕ ПРЕДОСТАВЛЯЕТСЯ В СЛУЧАЯХ:

- использования изделия не по его прямому назначению, не в соответствии с его Инструкцией по эксплуатации;
- самостоятельной сборки/разборки прибора покупателем или лицами, не имеющими соответствующей квалификации;
- неправильной установки;
- неправильного ухода;
- неисправностей, возникших в результате перегрузки насоса;
- использования запасных частей, не рекомендованных производителем;
- наличия на изделии механических повреждений (сколов, трещин и т.д.), воздействий на изделие чрезмерной силы, химически агрессивных веществ, экстремальных температурно-климатических условий;
- стихийных бедствий (пожар, наводнение и т.д.) и других причин находящихся вне контроля Продавца (изготовителя) и Покупателя, которые причинили вред изделию.

15. Гарантийный талон

Просим Вас хранить талон в течение всего гарантийного срока.
С момента подписания Покупателем Гарантийного талона считается, что:
- Вся необходимая информацияоб изделии и его потребительских свойствах в соответствии со ст. 10 Закона «О защите прав потребителей« предоставлена покупателю в полном объеме;
-Покупатель претензий к внешнему виду /комплектности купленного изделия не имеет;
-Покупатель получил Инструкцию по эксплуатации купленного изделия на русском языке;
- С условиями гарантийного обслуживания/особенностями эксплуатации купленного изделия ознакомлен и согласен:

Покупатель

Подпись Дата

ОТМЕТКА О ПРОДАЖЕ	
Модель:	Номер документа:
Дата продажи:	Подпись продавца:
Штамп магазина:	

ОТМЕТКА О РЕМОНТЕ	
Название организации, выполняющей ремонт:	
Ф.И.О. мастера:	Телефон:
Дата ремонта:	Подпись, печать:

ГАРАНТИЙНОЕ ОБСЛУЖИВАНИЕ предоставляет:
Сервисный центр
664007, Россия, г. Иркутск, ул. Поленова 17
Тел: 8(3952) 531-435, 531-438

СЕРТИФИКАЦИЯ:
Товар сертифицирован на территории Таможенного союза и соответствует требованиям нормативных документов:
ТР ТС 004/2011 «О безопасности низковольтного оборудования»,
ТР ТС 010/2011 «О безопасности машин и оборудования»,
ТР ТС 020/2011 «Электромагнитная совместимость технических средств»

Информация о сертификации может изменяться. При необходимости, обращайтесь к продавцу за получением информации о сертификации.

Изготовитель:
Общество с ограниченной ответственностью «Ижевский завод тепловой техники»
Адрес: 426052, г. Ижевск, ул. Лесозаводская, д.23/110;
Тел./факс:+7 (3412) 905-410,
+7 (3412) 905-411.
e-mail:office@iztt.ru
ОГРН: 1071832004386

Сделано в России